everfit

ІНСТРУКЦІЯ З ЕКСПЛУАТАЦІЇ



WELLYS

Оригінальна інструкція італійською мовою.
Уважно прочитайте інструкцію та завжди тримайте її під рукою поруч із виробом.

Видання: 01/13 Ревізія: 01 Код: GRLDEVEFWELYS

ЗМІСТ

1.0 ПОПЕРЕДЖЕННЯ ЩОДО БЕЗПЕКИ ..... стор. 3

1.1 ПЕРЕДБАЧЕНЕ ТА НЕДОПУСТИМЕ ВИКОРИСТАННЯ - УМОВНІ ПОЗНАЧЕННЯ ..... стор. 4

1.2 ТАБЛИЧКИ НА ВИРОБІ ..... стор. 5

1.3 ТЕХНІЧНІ ХАРАКТЕРИСТИКИ ..... стор. 6

2.0 ПРИМІЩЕННЯ ДЛЯ ВСТАНОВЛЕННЯ ВИРОБУ ..... стор. 7

2.1 РОЗПАКУВАННЯ - ВМІСТ КОРОБКИ ..... стор. 8

2.2 СКЛАДАННЯ ВИРОБУ ..... стор. 9

3.0 ПРОГРАМА ТРЕНУВАНЬ ..... стор. 10

3.1 ПРАКТИЧНІ ПОРАДИ ТА РЕКОМЕНДАЦІЇ ЩОДО ВИКОРИСТАННЯ ..... стор. 11

4.0 ТЕХНІЧНЕ ОБСЛУГОВУВАННЯ ..... стор. 12

5.0 ВИВЕДЕННЯ З ЕКСПЛУАТАЦІЇ - УТИЛІЗАЦІЯ ..... стор. 13

6.0 КАТАЛОГ ЗАПЧАСТИН - ЗАМОВЛЕННЯ ЗАПАСНИХ ЧАСТИН ..... стор. 13

6.1 СХЕМА В РОЗІБРАНОМУ ВИГЛЯДІ ТА ПЕРЕЛІК ЗАПЧАСТИН ..... стор. 14

7.0 ДОГОВІРНА ГАРАНТІЯ ..... стор. 15

1.0 ПРАВИЛА ТЕХНІКИ БЕЗПЕКИ

ДОПУСТИМІ ДІЇ

- Перед монтажем та використанням уважно прочитайте цю інструкцію з експлуатації та інші інструкції, що додаються.
- Використовуйте прилад виключно в домашніх умовах. З правилами та застереженнями щодо використання слід ознайомити всіх членів сім'ї або друзів, яким дозволено користуватися цим приладом.
- Використовуйте прилад лише на рівній поверхні та накрийте підлогу або килим під приладом, щоб уникнути пошкоджень.
- Переконайтеся, що користувач приладу добре зрозумів інструкції, спостерігаючи за ним на початкових етапах тренування. Інструкція з експлуатації повинна завжди знаходитися поруч із приладом для швидкого ознайомлення у разі потреби.
- Переконайтеся, що тренажер використовують лише особи віком від 16 років та ті, хто має хорошу фізичну форму.
- Завжди носіть одяг, придатний для занять спортом, який не обмежує рухів.
  Завжди використовуйте кросівки, придатні для бігу, та бавовняний спортивний костюм.
- Якщо під час використання тренажера ви відчуваєте запаморочення, біль у грудях або задишку, негайно припиніть тренування та зверніться до лікаря.
- Періодично перевіряйте затягнутість кріплень, а також цілісність усіх деталей тренажера.

ЗАБОРОНЕНІ ДІЇ

- НЕ використовуйте тренажер у фітнес-центрах, приватних клубах, готелях або приміщеннях, обладнаних для колективного використання тренажерів; цей тренажер не призначений для інтенсивного використання в професійних цілях або для медичних та терапевтичних потреб.
- НЕ розміщуйте прилад у підвалах, на терасах, у льохах, у вологих приміщеннях загалом, не залишайте його під впливом атмосферних факторів (дощ, сонце тощо).
- НЕ ставте тренажер на мокрі поверхні та тримайте його подалі від ємностей з рідинами, які при падінні можуть пошкодити механічні деталі.
- НЕ пошкоджуйте пластикові деталі приладу гострими предметами, щітками або абразивними губками, а також агресивними хімічними речовинами.
- НЕ розбирайте деталі інструменту, за винятком випадків, коли це зазначено в інструкції з експлуатації.
- НЕ дозволяйте дітям або домашнім тваринам наближатися до інструменту. Рекомендується зберігати інструмент у спеціально відведеному приміщенні, обладнаному дверима, що перешкоджають доступу осіб, які не мають дозволу на користування цим видом продукції.
- НІКОЛИ не використовуйте прилад, якщо він пошкоджений або не перебуває в ідеальному стані. У разі поломки та/або несправності приладу утримайтеся від його використання та не намагайтеся самостійно його ремонтувати. Для можливого ремонту звертайтеся виключно до спеціалізованого сервісного центру.
- НІКОЛИ не крутіть педалі босоніж і не носіть взуття з підошвою зі шкіри або іншого жорсткого матеріалу.
- НЕ носіть одяг із синтетичних матеріалів або вовняних сумішей, який перешкоджає повітропроникності під час тренування. Використання невідповідного одягу може спричинити гігієнічні проблеми, а також призвести до утворення електростатичних зарядів.

1.1 ПРИЗНАЧЕННЯ ТА ПРОТИПОКАЗАННЯ — УМОВНІ ПОЗНАЧЕННЯ

Виріб, описаний у цьому посібнику, — це простий у використанні та безпечний велотренажер, придатний для всієї родини, особливо для людей похилого віку та осіб з обмеженими фізичними можливостями, для ефективних вправ на рух та ходьбу низької інтенсивності для ніг або рук, що виконуються плавно та поступово. Він не має сідла та керма і може зручно використовуватися, сидячи на дивані або офісному кріслі, або лежачи на матраці, і дозволяє підтримувати фізичну форму завдяки постійним тренуванням низької інтенсивності для ефективного поліпшення рухових та серцево-судинних здібностей.

Виріб розроблено та сертифіковано для приватного використання в домашніх умовах і є тренажером для занять спортом, який не призначений для медичних або терапевтичних цілей. Цей тренажер дозволяє займатися спортом, не виходячи з дому, завдяки чому ви зможете тренуватися навіть тоді, коли погодні умови цього не дозволяють, або просто коли у вас немає бажання чи часу виходити з дому, щоб покататися на велосипеді чи відвідати фітнес-центр.

Необхідно дотримуватися всіх інструкцій та застережень, наведених у цьому посібнику, щоб забезпечити безпеку тренувань. Інтенсивні та тривалі навантаження вимагають хорошої фізичної форми, тому слід врахувати перелічені нижче протипоказання до використання.

Використання виробу заборонено за таких умов:

- **вагітність;**
- **користувач, який навіть тимчасово непрацездатний;**
- **користувач із захворюваннями серця, легенів або нирок.**

Гарантія на виріб та відповідальність дистриб'ютора втрачають чинність у таких випадках:

- **неправильне використання виробу, що не відповідає вказівкам інструкції з експлуатації;**
- **недотримання термінів та порядку технічного обслуговування;**
- **несанкціоноване втручання у конструкцію виробу;**
- **використання неоригінальних запчастин;**
- **недотримання попереджень щодо безпеки, наведених у піктограмах та в інструкції з експлуатації.**

Ця інструкція містить всю необхідну інформацію щодо встановлення, технічного обслуговування та правильного використання виробу. Користувач виробу, а також його друзі та члени сім'ї, які будуть ним користуватися, зобов'язані уважно ознайомитися з інформацією, наведеною в цій інструкції, щоб забезпечити безпечне встановлення та правильне використання виробу.

Дотримання вказівок, наведених у посібнику, гарантує максимальну особисту безпеку та подовжує термін експлуатації самого виробу.

Попередження щодо безпеки та відповідні фрагменти тексту виділено жирним шрифтом і супроводжуються символами, зображеними та описаними нижче.



Інформація, позначена цим символом, вказує на НЕБЕЗПЕКУ; будьте максимально уважні, щоб уникнути травм.



Інформація, позначена цим символом, вказує на необхідність ОБЕРЕЖНОСТІ; будьте максимально уважні, щоб уникнути пошкодження виробу

ПРИМІТКА:

Ілюстрації, що містяться в посібнику, мають на меті спростити та зробити більш зрозумілими розглянуті теми.

Однак через постійне оновлення продукції деякі з цих ілюстрацій можуть відрізнятися від придбаного виробу; у такому випадку нагадуємо, що це стосується лише зовнішнього вигляду, а безпека та інформація щодо неї залишаються гарантованими.

Виробник дотримується політики постійного розвитку та оновлення і може вносити зміни до зовнішнього вигляду виробу без попереднього повідомлення.

1.2 НАКЛЕЙКИ НА ВИРОБІ

1) На ідентифікаційній табличці виробу вказано адресу дистриб'ютора, основні технічні дані та серійний номер.

2) Символ, що нагадує про необхідність ознайомлення з інструкцією з експлуатації перед виконанням будь-яких монтажних робіт або технічного обслуговування виробу.

Ідентифікаційну табличку заборонено знімати або пошкоджувати; при замовленні запасних частин завжди слід вказувати позначення моделі виробу та серійний номер.

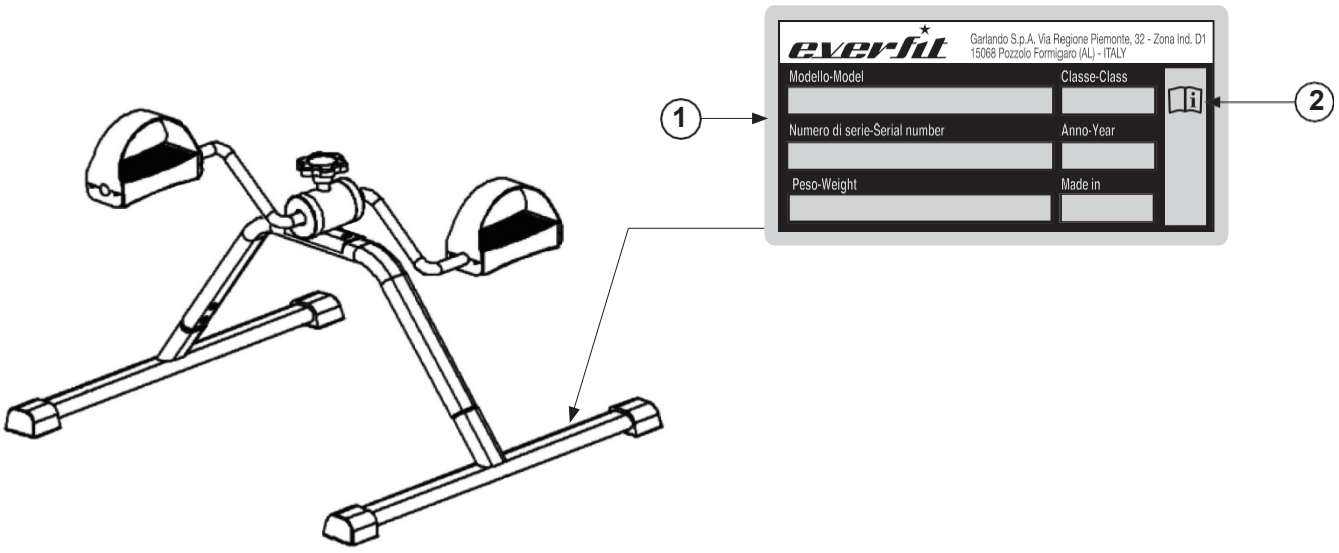

1.3 ТЕХНІЧНІ ХАРАКТЕРИСТИКИ

РЕГУЛЮВАННЯ ІНТЕНСИВНОСТІ	ручне регулювання за допомогою ручки
ПЕДАЛЮВАННЯ	з пластику з ремінцем для фіксації стопи, що регулюється у двох
ПЕДАЛЮВАННЯ	напрямках — вперед і назад
МАКСИМАЛЬНІ РОЗМІРИ	480 × 400 × 280 мм
(ДхШхВ) РОЗМІРИ УПАКОВКИ	475 × 85 × 200 мм
(ДхШхВ) ВАГА НЕТТО	2,5 кг
БРУТТО-ВАГА ОСНОВНІ	2,7 кг
ХАРАКТЕРИСТИКИ	Педалі з ергономічною ручкою, ручка для підйому Директива щодо
ВІДПОВІДНІСТЬ	виробів (2001/95/ЄС)

2,0 ПРИМІЩЕННЯ ДЛЯ ВСТАНОВЛЕННЯ ВИРОБУ

ХАРАКТЕРИСТИКИ ПРИМІЩЕННЯ:

- Належне середовище для встановлення та зберігання виробу має бути:
  - побутовим приміщенням,
  - крите та достатньо просторе приміщення,
  - з відповідним штучним та природним освітленням,
  - оснащеним одним або кількома вікнами для провітрювання,
  - з робочою температурою від 5 °C до 32 °C,
  - з відносною вологістю повітря від 20 % до 90 %.

Виріб НЕ слід встановлювати на відкритому повітрі, у вологих приміщеннях або в місцях, що піддаються впливу солоного повітря.

ХАРАКТЕРИСТИКИ ПОВЕРХНІ ВСТАНОВЛЕННЯ:

- Відповідна поверхня, на яку слід розміщувати виріб, повинна бути:
  - абсолютно рівною,
  - придатною для витримування ваги виробу під час нормального використання.

У разі підлоги, виконаної з дорогих матеріалів (наприклад: ковроліну або паркету, або на дерев'яних столах), завжди слід захищати її, підкладаючи в місцях контакту м'який матеріал, наприклад, аркуші картону, бавовняну тканину або гумову плиту.

ВИМОГИ ДО ПРИМІЩЕННЯ ДЛЯ ВСТАНОВЛЕННЯ:

- Ділянка приміщення, в якій розміщується виріб, не повинна бути відкрита для сонячного світла; якщо у приміщенні є великі віконні поверхні, необхідно забезпечити захист за допомогою щільних штор.
  Виріб слід використовувати подалі від систем кондиціонування та опалення повітря, щоб під час тренування уникнути впливу потоків повітря.

ВИМОГИ ДО БЕЗПЕКИ:

- Виріб необхідно зберігати в приміщенні, що має двері з замком, щоб він був недоступний для дітей.

2.1 РОЗПАКОВУВАННЯ — ВМІСТ КОРОБКИ

Упаковка складається з картонної коробки, закріпленої металевими скобами та стяжними стрічками.
Ставлячи коробку на підлогу, дотримуйтесь позначки «Висока сторона», вказаної спеціальною стрілкою, надрукованою на картоні. Щоб відкрити коробку, розріжте стрічки для кріплення ножицями, а потім за допомогою плоскогубців видаліть і утилізуйте металеві скоби, якщо такі є.

УВАГА

Рекомендується не пошкоджувати оригінальну упаковку та, по можливості, зберегти її на випадок, якщо виріб матиме дефекти і знадобиться ремонт або заміна за гарантією.

НЕБЕЗПЕКА

Упаковка виготовлена з матеріалів, що підлягають переробці; при утилізації елементів упаковки дотримуйтесь місцевих норм щодо переробки вторинної сировини.
Елементи упаковки (картон та пакети) не слід залишати у доступному для дітей місці, оскільки вони становлять потенційну небезпеку.

<u>Ідентифікація елементів для монтажу:</u>

1.	Ручка регулювання інтенсивності	(1 шт.)
2.	Гвинт M8x28 мм	(2 шт.)
3.	Плоска шайба M8	(4 шт.)
4.	Шестигранний ключ	(1 шт.)
5.	Самозатискна гайка M8	(2 шт.)
6.	Гвинт M6x10 мм	(4 шт.)
7.	Плоска шайба M6	(4 шт.)
8.	Гайковий ключ	(1 шт.)
9.	Передня опорна штанга	(1 шт.)
10.	Блок педалей	(1 шт.)
11.	Центральна опора	(1 шт.)
12.	Задня опорна поперечина	(1 шт.)
13.	Ніжка	(4 шт.)

Вийнявши з коробки всі деталі, що підлягають збірці, перевірте, чи не було пошкоджень під час транспортування, та переконайтеся, що всі зображені деталі присутні.

1 
Ручка регулювання інтенсивності

2 
Гвинт M8x28

5 
Самозатискна гайка M8

6 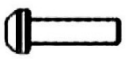
Гвинт M6x10

7 
Плоска шайба M6

3 
Плоска шайба M8

4 
Шестигранний ключ

8 
Відкритий ключ

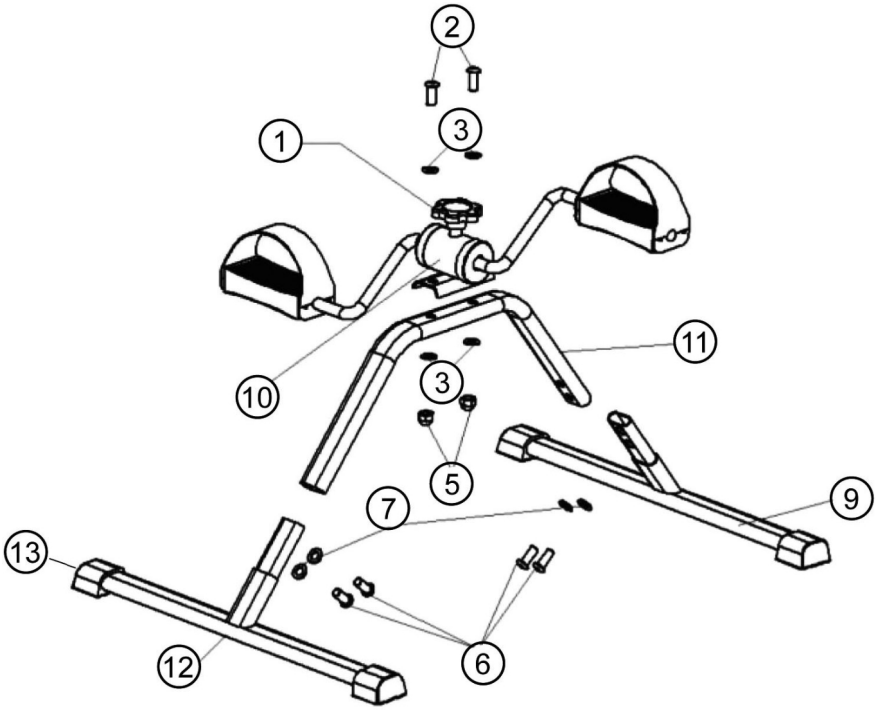

2,2 ЗБИРАННЯ ВИРОБУ

Виріб не вимагає особливих операцій зі складання; після розпакування єдиною необхідною операцією є монтаж педального блоку та опорних штанг відповідно до наведених нижче інструкцій.

УВАГА

Виріб слід збирати на рівній поверхні. Важливо спочатку вручну закрутити чотири гвинти 6, потім натиснути на центральну опору, щоб переконатися, що опорні штанги стійко стоять на рівній поверхні, і, нарешті, затягнути чотири гвинти за допомогою ключа, що входить до комплекту.

A. Підніміть центральну опору **11** і вставте в обидва кінці передню опорну штангу **9** та задню опорну штангу **12**, закріпивши кожну опорну штангу двома гвинтами **6** [M6x10 мм] з двома плоскими шайбами **7** [M6].

B. Встановіть блок педалей **10** поверх центральної опори **11** і закріпіть його, закрутивши у наскрізні отвори на кінцях два гвинти **2** [M8x28 мм] з плоскими шайбами **3** [M8] та двома самоблокувальними гайками **5**, також з плоскими шайбами **3** [M8], як показано на малюнку.

Примітка: затягуйте гвинти **2** за допомогою шестигранного ключа **4**, утримуючи самозатискну гайку **5** зафіксованою за допомогою відкритого ключа **8**.

A

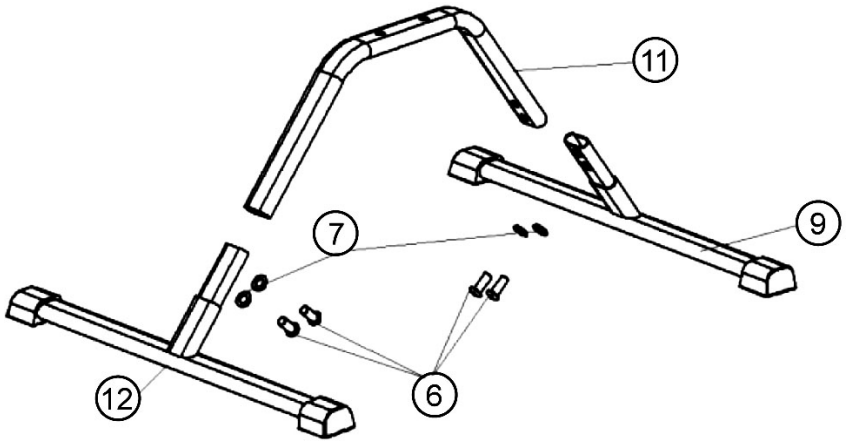

B

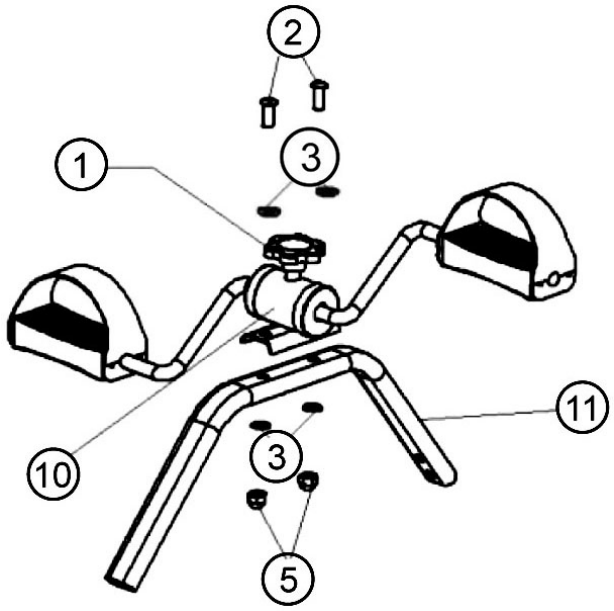

3.0 ПРОГРАМА ТРЕНУВАНЬ

Перед початком використання виробу рекомендується проконсультуватися з лікарем для перевірки фізичного стану та узгодження з ним особливих запобіжних заходів, пов'язаних із заняттями цією фізичною активністю.
Тим, хто починає використовувати виріб без попередньої підготовки, слід дотримуватися обережного підходу, обмежуючи кількість тренувань не більше ніж трьома на тиждень та дотримуючись мінімальних тривалості та швидкості, як для ознайомлення з елементами керування консолі, так і для поступового відходу від малорухливого способу життя.
Тим, хто вже займається спортом і має намір використовувати цей пристрій як допоміжний засіб у своїх тренуваннях, рекомендується звернутися до персонального тренера для складання програми тренувань та розробки індивідуального плану занять.
Контролюючи частоту серцебиття під час тренування, можна націлити свою діяльність на досягнення 3 цілей:

- **схуднення:** підтримуючи частоту серцевих скорочень на рівні від **60%** до **75%,** можна спалювати калорії без зайвих зусиль;
- **поліпшення дихальної функції:** підтримуючи частоту серцевих скорочень у діапазоні від **75%** до **85%**, можна тренувати легені, працюючи в аеробному режимі;
- **поліпшення серцево-судинної системи:** підтримуючи частоту серцевих скорочень у діапазоні від **85%** до **100%**, можна тренувати серце, працюючи в анаеробному режимі.

Використання продукту має відбуватися у три етапи.

РОЗІГРІВ: перед початком тренування з використанням продукту завжди бажано виконати кілька вправ для розігріву та розігріву м'язів, щоб підняти температуру тіла та підготувати серце й легені.

ТРЕНУВАННЯ: починайте з низької інтенсивності, а після розминки поступово збільшуйте інтенсивність вправ, доки частота серцебиття не досягне бажаного порогового значення.
Підтримуйте постійну частоту серцебиття на бажаному рівні відповідно до своєї «мети» (схуднення, поліпшення дихальної функції або покращення роботи серцево-судинної системи).
Протягом перших тижнів використання тренувальні сесії не повинні тривати довше 20 хвилин; після набуття впевненості та навичок тривалість сесій можна збільшити до 60 хвилин.

ЗАВЕРШЕННЯ ТРЕНУВАННЯ: після завершення тренування розслабтеся, виконуючи протягом декількох хвилин вправи на розтяжку.

НЕБЕЗПЕКА

Заняття в режимі анаеробного тренування дозволені лише добре підготовленим професійним спортсменам.

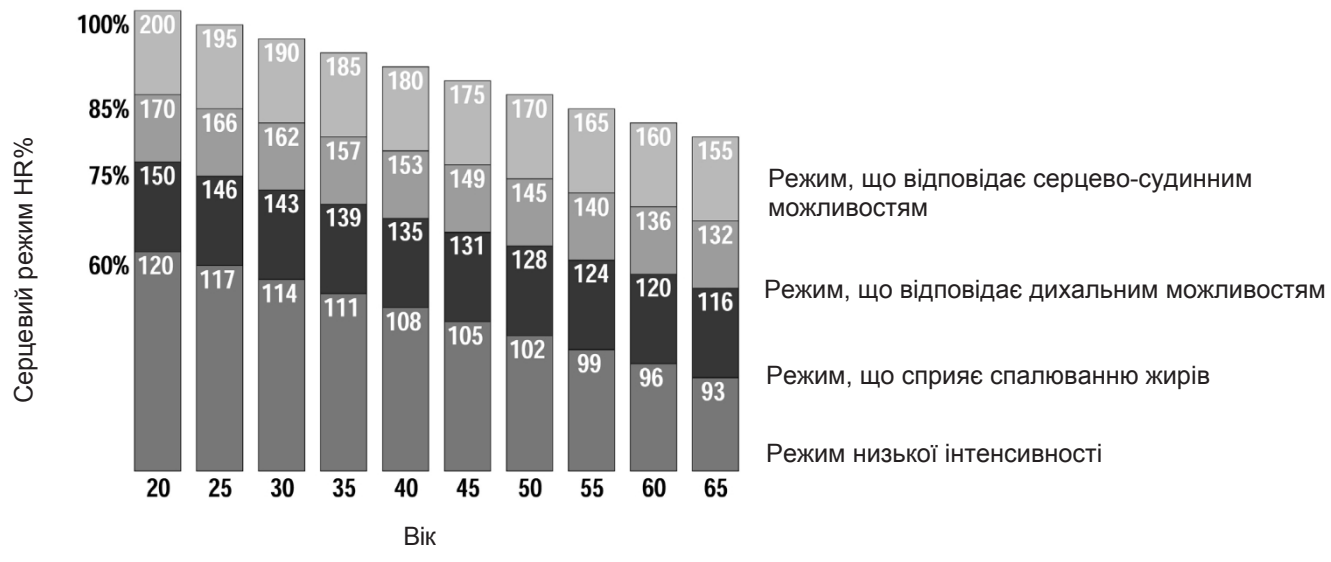

3.1 ПРАКТИЧНІ ПОРАДИ ТА РЕКОМЕНДАЦІЇ ЩОДО ВИКОРИСТАННЯ

- Цей прилад простий у використанні та дозволяє займатися спортом, зручно сидячи в кріслі або, якщо є така можливість,

  — навіть сидячи за робочим столом.

  Незважаючи на невеликі розміри, тренажер є досить універсальний і дозволяє тренувати як нижню, так і верхню частину тіла.

  Регулятор інтенсивності **C** дозволяє змінювати опір педалей; обертання проти годинникової стрілки збільшує опір педалей, а обертання за годинниковою стрілкою — зменшує.

НЕБЕЗПЕКА

НІКОЛИ не вставайте на педалі, використовуйте прилад лише у спосіб, описаний нижче.

A) Для тренування рук і плечей потрібно поставити тренажер на стіл і стати перед ним, взявшись за педалі та крутячи їх руками.

B) Для тренування ніг необхідно поставити стілець навпроти тренажера, відрегулювавши відстань так, щоб ноги були зігнуті, а не випрямлені. Завжди крутіть педалі рівномірно та регулюйте інтенсивність таким чином, щоб крутіння педалей не порушувало правильну поставу під час сидіння.

НЕБЕЗПЕКА

Підберіть стілець, який забезпечить вам зручну позу та рівне положення спини без надмірного вигину в поперековому відділі.

- Для тренування сідничних м'язів, внутрішньої поверхні стегон та м'язів живота слід використовувати тренажер у положенні лежачи на матраці. Правильна постава передбачає, що ноги мають бути зігнуті, а не випрямлені під час обертання педалей, а спина ніколи не піднімається для тренування м'язів живота.

A



тренування рук

B



тренування ніг

C

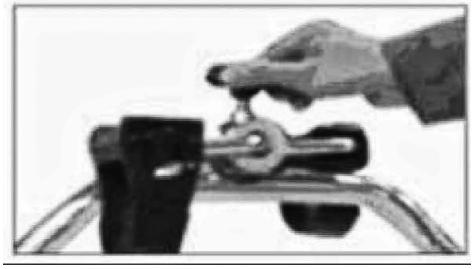

4.0 ТЕХНІЧНЕ ОБСЛУГОВУВАННЯ

НЕБЕЗПЕКА

• Перед виконанням будь-яких операцій з технічного обслуговування від'єднайте штекер живлення від розетки.

• НЕ використовуйте для чищення легкозаймисті або шкідливі речовини. Не використовуйте розчинники для чищення пластикових деталей, а лише засоби на водній основі та м'які серветки.

• НЕ занурюйте виріб у воду.

• НІКОЛИ не змащуйте педалі та кривошипи маслом або мастилом.



ОЧИЩЕННЯ ВЕЛОСИПЕДА

- **Регулярно протирайте виріб сухою** ганчіркою. Не використовуйте спреї для чищення або рідке мило на поверхні та між шестернями педалей.

5.0 ВИВЕДЕННЯ З ЕКСПЛУАТАЦІЇ — УТИЛІЗАЦІЯ

Цей виріб НЕ можна утилізувати як побутові відходи, його слід утилізувати окремо (у країнах Європейського Союзу), здаючи у відповідні пункти збору, призначені для утилізації та переробки таких виробів.

Компанія Garlando S.p.A. закликає дбати про природу та здоров'я людей також за межами Європейського Союзу та сподівається, що будуть дотримуватися місцеві правила утилізації та переробки, використовуючи, коли це можливо, сортування електричного та електронного обладнання, а також численних компонентів (таких як залізо, мідь, пластик, тощо), які можна відібрати та повторно використати.

6.0 КАТАЛОГ ЗАПЧАСТИН — ЗАМОВЛЕННЯ ЗАПЧАСТИН

Для замовлення запасних частин зверніться до розбірного креслення, яке знаходиться на наступній сторінці.

У замовленні запасних частин мають бути вказані такі дані:
1. Марка та модель виробу — див. табличку на виробі
2. Назва деталі, що підлягає заміні — див. перелік запасних частин
3. Номер деталі — див. розбірний креслення
4. Необхідна кількість.
5. Адреса та інформація для доставки — див. бланк замовлення запасних частин, що додається до посібника

Для більшої чіткості оформлюйте замовлення, використовуючи копію бланка замовлення запасних частин, що міститься у картці, яка додається до цього посібника разом із гарантійним талоном.

Замовлення запасних частин слід подавати у письмовій формі, факсом або електронною поштою за вказаними нижче контактними даними:

факс +39 0143/318594
електронна пошта: assistenza.everfit@garlando.it

Цей каталог може дещо відрізнятися від вашого виробу; у ньому можуть бути відсутні оновлення, які виробник вніс з того часу. У разі труднощів із розумінням креслень та описів звертайтеся до Центру технічної підтримки за номером: +39 0143/318500

6.1 РОЗБІРНА СХЕМА ТА ПЕРЕЛІК ЗАПЧАСТИН

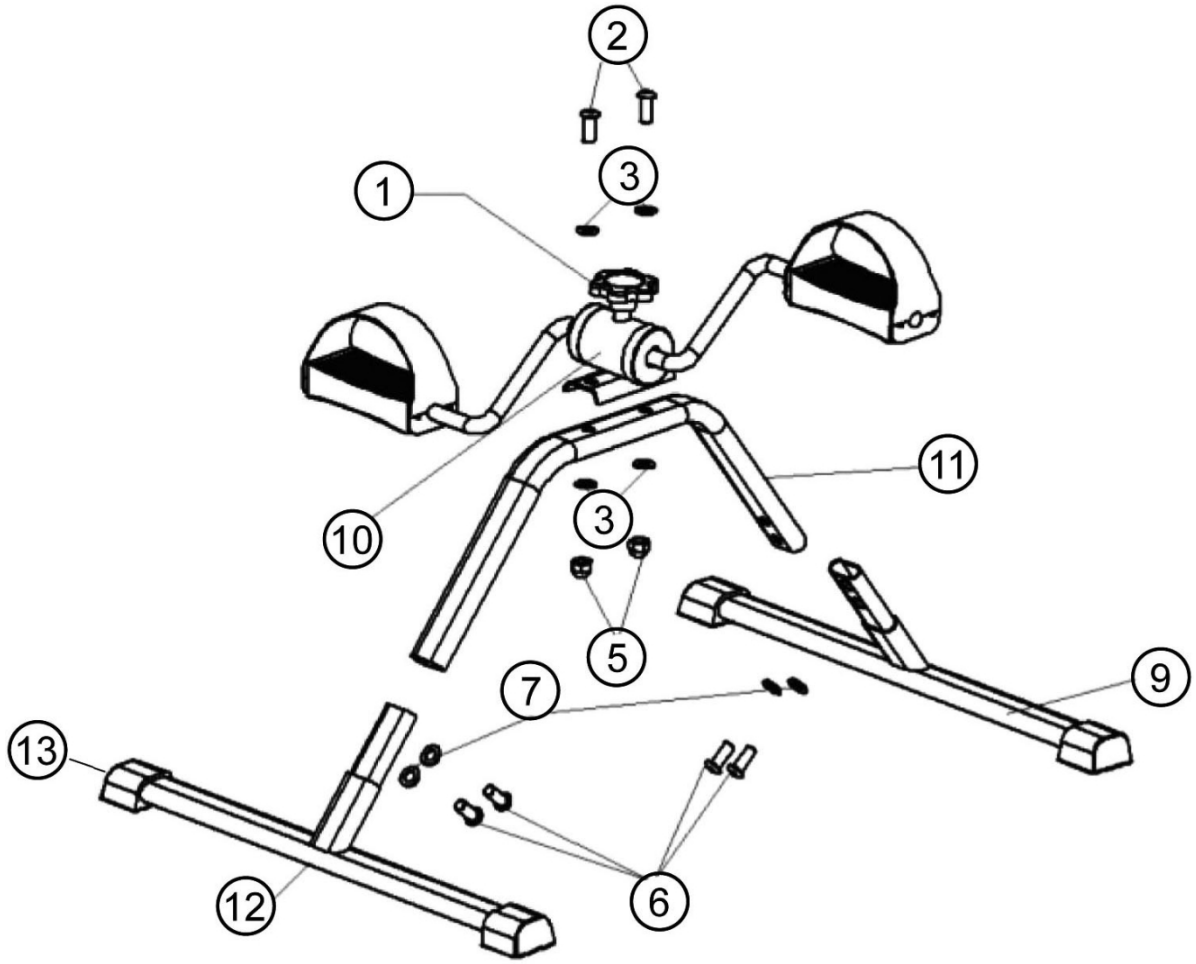

Поз.	Опис	Кількість
1	Ручка регулювання інтенсивності	1
2	Гвинт M8x28 мм	2
3	Плоска шайба M8	4
4	Шестигранний ключ	1
5	Самозатискна гайка M8	2
6	Гвинт M6x10 мм	4
7	Плоска шайба M6	4
8	Відкритий ключ	1
9	Передня опорна поперечина	1
10	Блок педалей	1
11	Центральна опора	1
12	Задня опорна поперечина	1
13	Ніжка	4

7,0 СТАНДАРТНА ГАРАНТІЯ

Стаття 1. **ВИЗНАЧЕННЯ**

1.1 **Продукція**: під Продукцією розуміється продукція Fitness Home, а саме спортивне обладнання, що реалізується компанією GARLANDO SPA під торговою маркою Everfit, призначене для фізичних вправ у домашніх умовах та виключно для спортивних цілей, а не для терапевтичних та/або реабілітаційних цілей.

1.2 **Гарантія:** під Гарантією розуміється договірна гарантія, що надається компанією GARLANDO SPA на умовах, наведених нижче.

1.3 **Невідповідність:** непридатність Продукту для використання, для якого він був спеціально розроблений та виготовлений.

1.4 **Споживач:** під Споживачем розуміється будь-яка фізична особа, яка купує Продукти для приватного використання.

1.5 **CAT:** під цим терміном розуміється Центр технічної підтримки, уповноважений компанією GARLANDO SPA здійснювати ремонт та/або заміну Продукту.

1.6 **Гарантійний талон:** форма, яку слід заповнити онлайн на сайті: www.everfit.it або, у разі неможливості використання онлайн-сервісу, паперову форму, що додається до цього посібника, яку слід заповнити та надіслати до компанії GARLANDO SPA.

1.7 **Заявка на обслуговування**: процедура повідомлення про невідповідність та запит на обслуговування, що здійснюється шляхом заповнення відповідної форми на порталі: www.assistenza.garlando.it або, у разі неможливості використання онлайн-сервісу, шляхом звернення за номером 0143/318540 з 9:00 до 12:00, з понеділка по п'ятницю.

1.8 **Інструкція з експлуатації:** під Інструкцією з експлуатації розуміється брошура, видана Споживачеві, в якій описані інструкції, вказівки та застереження, спрямовані на забезпечення правильного монтажу та належного функціонування Продукту, а також його технічного обслуговування.

Стаття 2. **ТЕРМІН ДІЇ ГАРАНТІЇ, УМОВИ ЇЇ ДІЇ ТА ВТРАТА ПРАВ**

2.1 GARLANDO SPA гарантує придатність Продукту до використання, для якого він був спеціально розроблений та сконструйований, а саме для спортивного використання, і, зокрема, надає гарантію на Продукт щодо можливих дефектів відповідності протягом 24 місяців з моменту поставки.
Ця Гарантія є єдиною, що надається компанією GARLANDO SPA: жодна третя сторона, у тому числі, зокрема, авторизовані дилери та CAT, не може змінювати умови Гарантії або надавати в будь-якій формі інші гарантійні заяви.

2.2 Ця Гарантія є дійсною та чинною стосовно Продукту компанії GARLANDO SPA, придбаного Споживачем в Італії виключно в авторизованого дилера, і не обмежує прав, визначених Споживачеві італійським законодавством та положеннями європейських директив.

2.3 За винятком випадків, передбачених у наступних пунктах 2.10, 2.11, 2.12 щодо повідомлення про можливі невідповідності, Споживач зобов'язаний підтвердити за допомогою документа, виданого авторизованим дилером (наприклад, касового чека), дату доставки Продукту, назву авторизованого дилера та ідентифікаційні дані Продукту. Отже, для забезпечення дії Гарантії необхідно належним чином зберігати зазначену вище документацію разом із Гарантією, що додається до цього посібника.

2.4 З метою забезпечення найкращого функціонування стандартної гарантії Споживача просять заповнити гарантійний талон онлайн на сайті: www.everfit.it або, у разі неможливості використання онлайн-сервісу, надіслати належним чином заповнений паперовий гарантійний талон поштою на адресу GARLANDO SPA – Via Regione Piemonte, 32, Промислова зона, D1 – 15068 Поццоло Формігаро (AL).

2.5 Гарантія передбачає безкоштовний ремонт або заміну деталей, що входять до складу Продукту, які мають дефекти відповідності, про які Споживач своєчасно та в установленому порядку повідомив шляхом своєчасного надсилання належним чином заповненої та підписаної Заяви про втручання, які були виявлені персоналом CAT та пов'язані з діями або бездіяльністю виробника. Буде здійснено заміну всього Продукту замість ремонту або заміни окремих компонентів у разі, якщо останні заходи є об'єктивно неможливими або надмірно обтяжливими.

2.6 Відповідно до положень «Кодексу споживання», передбачається, що дефекти відповідності, які проявилися протягом ШЕСТИ місяців з моменту доставки Продукту, вже існували на цю дату, за винятком випадків, коли таке припущення суперечить природі Продукту або дефекту відповідності. Після закінчення цього терміну обов'язок надати докази щодо існування дефекту відповідності на момент доставки Продукту покладається на Споживача.

2.7 Заміна всього Товару або його складової частини не призводить до продовження терміну дії Гарантії. Гарантія закінчується через 24 місяці з дати поставки оригінального Товару.

2.8 Протягом періоду дії Гарантії відповідні послуги надаватимуться в повному обсязі та абсолютно безкоштовно службами CAT.

2.9 У разі неможливості проведення ремонту безпосередньо за місцем проживання Споживача, якщо Товар або його компоненти потребують ремонту в офісі компанії GARLANDO SPA – Via Regione Piemonte, 32 – D1 – 15068 Поццоло Формігаро (AL), Споживач зобов'язаний за власний рахунок організувати відправку Продукту, що підлягає ремонту або заміні, до зазначеного місця. У такому випадку всі ризики, пов'язані з транспортуванням Продукту, покладаються на Споживача, і в жодному разі GARLANDO SPA не несе відповідальності за можливі пошкодження Продукту або його компонентів, спричинені транспортуванням, здійсненим кур'єром та/або перевізником. Якщо Споживач буде відсутній під час доставки відремонтованого або заміненого Товару за його адресою кур'єром та/або перевізником, уповноваженим компанією GARLANDO SPA, на нього покладаються витрати, належні кур'єру/перевізнику за наступні доставки, які Споживач повинен сплатити кур'єру/перевізнику безпосередньо під час отримання Товару.

2.10 Споживач втрачає права, передбачені Гарантією, якщо не повідомить про невідповідність протягом ДВОХ місяців з моменту її виявлення відповідно до порядку, описаного в ст. 1.7 — «Заявка на обслуговування».

2.11 Після отримання заяви та перевірки наявності підстав для дії Гарантії, CAT зв'яжеться зі Споживачем, призначивши відповідний візит до його місця проживання, де буде проведено відповідне втручання у розумний строк.З цією метою розумність строку оцінюється з урахуванням часу, який зазвичай потрібен для здійснення втручання з боку CAT за місцем проживання Споживача та/або для можливих необхідних відправлень Продуктів або їхніх компонентів.

2.12 Споживач зобов'язаний бути доступним за своїм місцем проживання під час призначеного зустрічі з CAT. У разі невиконання цього зобов'язання компанія GARLANDO SPA залишає за собою право стягнути витрати та гонорари, сплачені нею своєму CAT у зв'язку із запланованим, але невиконаним втручанням з вини Споживача.

Стаття 3. **ВИНЯТКИ З ГАРАНТІЇ**

3.1 Гарантія прямо **виключається** у випадках:

- недотримання інструкцій, вказівок та застережень, спрямованих на забезпечення правильного встановлення/монтажу та належного функціонування Продукту;
- недбалості та/або недбалого ставлення під час використання та технічного обслуговування Продукту;
- використання Продукту в терапевтичних та/або реабілітаційних цілях;
- неправильного використання Продукту;
- несанкціонованого втручання у конструкцію Продукту;
- використання Продукту для цілей, відмінних від тих, для яких Продукт був спеціально розроблений/спроектований;
- пошкодження, спричинені транспортуванням або відправленням Продукту;
- пошкодження, спричинені несправностями електромережі: перевантаженням струмом, перенапругою, у тому числі внаслідок атмосферних розрядів;
- ремонт, виконаний сервісними центрами, не авторизованими компанією GARLANDO SPA;
- ремонт Продукту користувачем самостійно, за винятком випадків, коли ремонт або заміна деталей дозволені Сервісним центром GARLANDO SPA;
- невідповідності, які з будь-яких причин ходним чином не можуть бути пов'язані з діями або бездіяльністю виробника.

3.2 Правила правильного встановлення/монтажу, використання та технічного обслуговування Продукту викладені в цій інструкції з експлуатації, яка є невід'ємною частиною Гарантії.

3.3 Вважається, що зношення, яке є наслідком нормального використання Продукту та його компонентів, НІЯК не може вважатися дефектом відповідності і, отже, не може бути покрите цією Гарантією.

- Щодо Продукту «БІГОВА ДОРІЖКА» зазначається, що зношення внаслідок нормального використання стосується, зокрема, таких компонентів: ролики, бігова поверхня, стрічка, накладки, ремінь, ущільнювачі, ручки, знімні деталі, аксесуари та витратні матеріали загалом.
- Щодо Продукту BIKE, зазначається, що явища зносу внаслідок нормального використання стосуються, зокрема, таких компонентів: педалі та ремінці, сідло, приводний ремінь, ущільнювачі, ручки, знімні деталі, аксесуари та витратні матеріали загалом.

3.4 Гарантія НЕ поширюється на роботи, пов'язані з установкою Продукту та підключенням до систем електропостачання.

Стаття 4. **ПЕРЕДБАЧЕНЕ ВИКОРИСТАННЯ ТА НЕПРАВИЛЬНЕ ВИКОРИСТАННЯ ПРОДУКТУ**

4.1 З огляду на те, що даний Продукт призначений виключно для спортивного використання, компанія GARLANDO SPA рекомендує використовувати його лише після отримання від лікаря відповідного довідки про фізичну придатність.

4.2 GARLANDO SPA не несе жодної відповідальності за можливі збитки, які можуть, прямо чи опосередковано, бути заподіяні людям, домашнім тваринам та майну внаслідок недотримання всіх інструкцій, вказівок та застережень, що містяться у відповідній інструкції з експлуатації.

4.3 Зокрема, заявляється, що Продукт абсолютно не придатний для терапевтичного та/або реабілітаційного використання, і що виникнення травм або захворювань, пов'язаних із таким неналежним використанням, ходним чином не може бути приписане виробнику.

Стаття 5. **ЗБИТКИ, ЗАВДАНІ ТЕХНІЧНИМИ СПЕЦІАЛІСТАМИ (CAT)**

5.1 GARLANDO SPA не несе відповідальності за шкоду, заподіяну людям, домашнім тваринам та майну, яка може бути спричинена одним із CAT під час ремонту Продукту та/або його заміни або заміни його компонента; відповідно, Споживач зобов'язується направляти будь-які вимоги про відшкодування збитків безпосередньо до CAT, відмовляючись від будь-яких дій та/або претензій щодо GARLANDO SPA.

Стаття 6. **КІНЦЕВИЙ ТЕРМІН ДІЇ ГАРАНТІЇ**

6.1 За винятком випадків, передбачених у попередніх пунктах, після закінчення двадцятичотиримісячного гарантійного терміну всі витрати на ремонт та/або заміну компонентів Продукту повністю покладаються на Споживача.

Garlando

GARLANDO SPA
Via Regione Piemonte, 32 - Zona Industriale D1 15068 -
Pozzolo Formigaro (AL) - Італія www.everfit.it -
info@everfit.it