TOORX
FITNESS IN MOTION

ІНСТРУКЦІЯ З ЕКСПЛУАТАЦІЇ

Технічне забезпечення

№	Опис	Кількість	Зображення
2	Гвинт с внутрішнім шестигранником М8*50	4	
4	Хвиляста шайба Ф8*Ф20*1.5	8	
21	Гвинт з внутрішнім шестигранником М8*16	30	
28	Болт із квадратним підголовачем М8*40	2	

29	Ковпачкова гайка М8	2	
38	Плоска шайба Ф17*Ф8.5	8	
39	Підкладка під стойку	1	
42	Ручка швидкого звільнення	1	
	Ключ-шестигранник	1	
	Універсальний гайковий ключ	1	

СХЕМА У РОЗІБРАНОМУ ВИГЛЯДІ

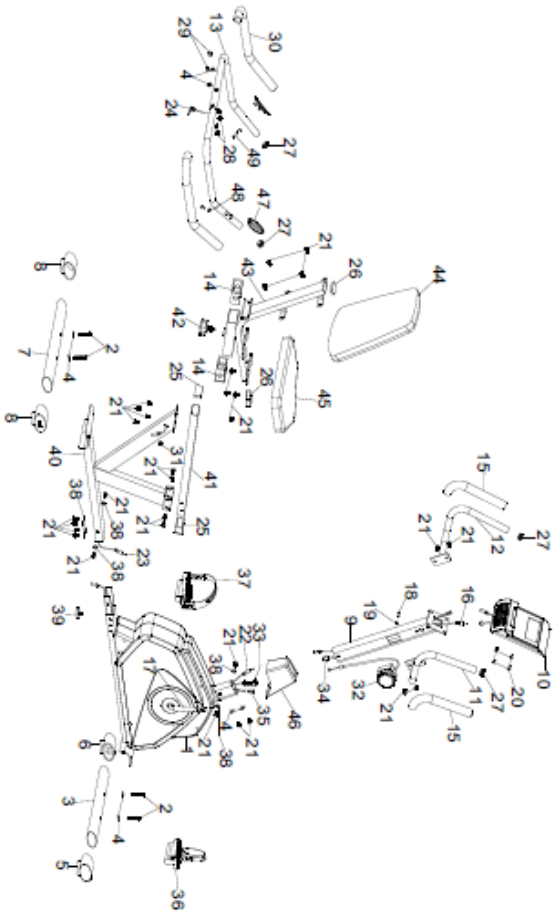

СХЕМА У РОЗІБРАНОМУ ВИГЛЯДІ

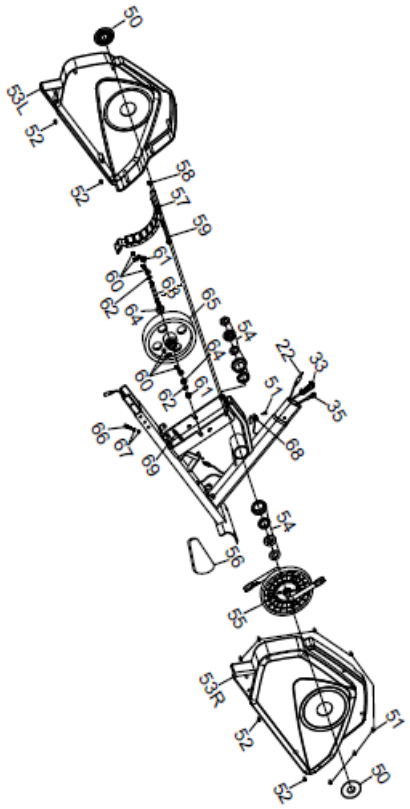

СПИСОК ЧАСТИН

№	Опис	Кількість
1	Основна рама	1
2	Шестигранний болт M8*50	4
3	Передній стабілізатор	1
4	Хвиляста шайба Ф8	8
5	Заглушка для переднього стабілізатора R	1
6	Заглушка для переднього стабілізатора L	1
7	Задній стабілізатор	1
8	Заглушка для заднього стабілізатора	2
9	Передній тримач	1
10	Комп’ютер	1
11	Кермо R	1
12	Кермо L	1
13	Заднє кермо	1
14	Втулка	2
15	Пінний затискач для керма	2
16	Верхній ручний імпульсний дріт	1
17	Кривошип	1
18	Гвинт M5	1
19	Шайба Ф12*Ф6	1
20	Гвинт M5*10	4
21	Шестигранний болт M8*16	30
22	Середній ручний імпульсний дріт	1
23	Нижній ручний імпульсний дріт	1
24	Ручний імпульсний дріт	1
25	Заглушка для ходової трубки	2
26	Заглушка для стойки сидіння	2
27	Заглушка для керма	***4***
28	Болт із квадратним підголовачем M8*40	2
29	Ковпачкова гайка M8	2
30	Пінний затискач для керма	2
31	Переліжне кільце	1
32	Ручка натягу	1
33	Нижній натяжний канат	1
34	Верхній сенсорний дріт	1
35	Нижній сенсорний дріт	1
36	Педаль R	1
37	Педаль L	1

38	Плоска шайба Ф17*Ф8.5	8
39	Підкладка під стойку	1
40	Стойка сидіння	1
41	Ходова трубка	1
42	Ручка швидкого звільнення	1
43	Підпорка амортизатора	1
44	Амортизатор	1
45	Сидіння	1
46	Кришка для передньої стойки	1
47	Ручний датчик імпульсів	2
48	Шайба	2
49	Самонарізний гвинт	2
50	Кришка для кривошипа	2
51	Самонарізний гвинт ST5	8
52	Самонарізний гвинт ST5*20	4
53	Кришка ланцюга L/R	1/1
54	Збірка BB	1
55	Коловорот	1
56	Ремінь	1
57	Блок магніту	1
58	Гайка M8	1
59	Болт M8*105	1
60	Регулятор махового колеса	2
61	Французька гайка	2
62	С-затискач	2
63	Вісь для махового колеса	1
64	Підшипник 6001	2
65	Махове колесо	1
66	Гвинт M6	1
67	Гайка M6	2
68	Кронштейн датчика	1
69	Пружина	1

КОНТРОЛЬНИЙ СПИСОК ПОПЕРЕДНЬОГО СКЛАДАННЯ

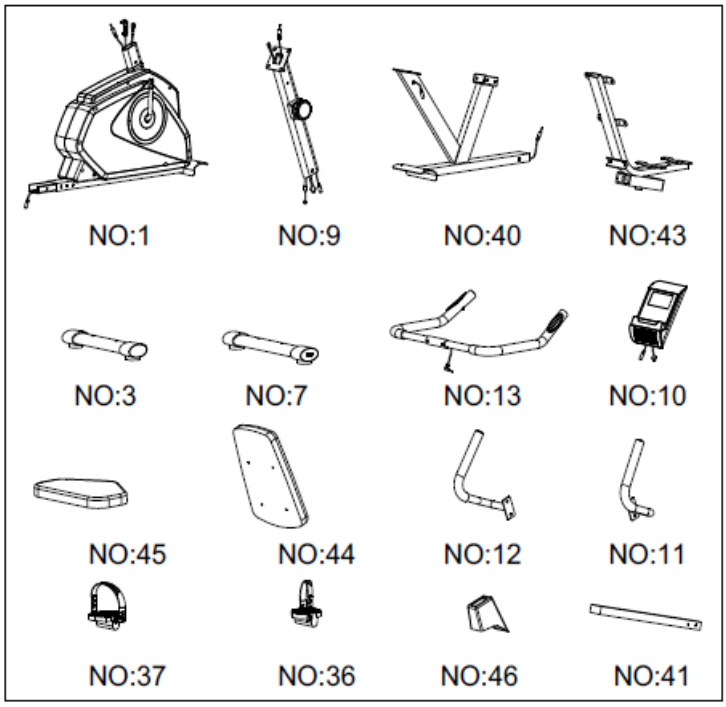

№	Опис	Кількість
1	Основна рама	1
3	Передній стабілізатор	1
7	Задній стабілізатор	1
9	Передня стойка	1
10	Комп'ютер	1
11	Кермо R	1
12	Кермо L	1
13	Заднє кермо	1
36	Права педаль	1
37	Ліва педаль	1
40	Стойка сидіння	1
41	Ходова трубка	1
43	Стойка амортизатора	1
44	Амортизатор	1
45	Сидіння	1

ІНСТРУКЦІЇ ДО СКЛАДАННЯ

Крок 1:

- Прикріпіть передній стабілізатор (3) до основної рами (1), закріпіть двома шестигранними болтами (2) та двома хвилястими шайбами (4)

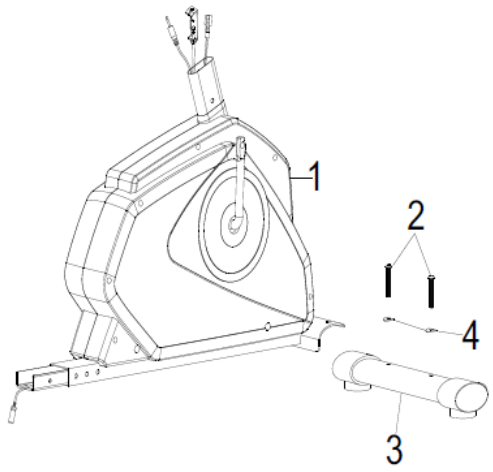

Крок 2:

- Підключіть нижній ручний імпульсний дріт (23) до середнього імпульсного дроту (22).
- Вставте стойку сидіння (40) в основну раму (1), закріпивши її двома шестигранними гвинтами (21), двома плоскими шайбами (38), чотирма шестигранними болтами (21) та чотирма плоскими шайбами (38).
- Закріпіть підкладку під стойку (39).
- Прикріпіть задній стабілізатор (7) до стойки сидіння (40). Закріпіть двома шестигранними болтами (2) та двома хвилястими шайбами (4).

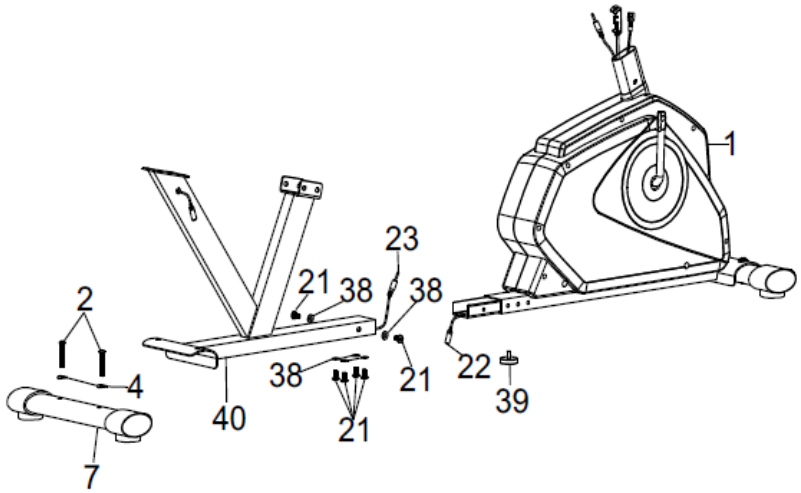

Крок 3:

- Спочатку вставте кришку передньої стойки (46) у передній стовп (9).
- Відрегулюйте натяжний трос (32) до рівня вісім і вставте в нижній натяжний трос (33). Підключіть сенсорний дріт натягу (34) до нижнього дроту натягу (35). Підключіть верхній імпульсний провід (16) до середнього імпульсного проводу (22).
- Приєднайте передню стойку (9) до основної рами (1). Закріпіть двома шестигранними болтами (21) з двома плоскими шайбами (38) та двома шестигранними болтами (21) з двома хвилястими шайбами (4).
- Приєднайте праве кермо (11) та ліве кермо (12) до передньої опори (9), закріпіть двома шестигранними болтами (21).
- Приєднайте комп’ютер (10) до передньої опори (9), потім під’єднайте верхній імпульсний провід (16) та верхній провід датчика (34) до комп’ютера, закріпіть чотирма гвинтами (20).

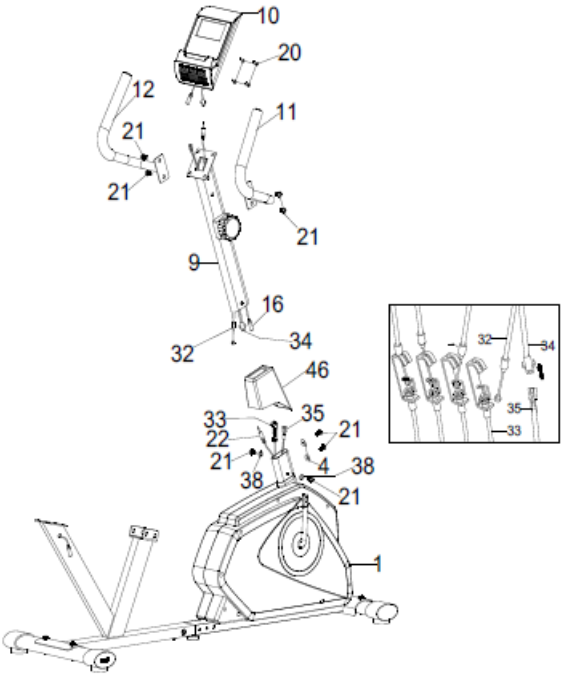

Крок 4:

- Вставте висувну трубку (41) до опори амортизатора (43), закріпіть, використовуючи ручку швидкого звільнення (42) у потрібному положенні, прикріпіть сидіння (45) до опори амортизатора (43), закріпивши за допомогою чотирьох шестигранних болтів (21)).
- Потім прикріпіть весь комплект сидінь до стовпа сидіння (40), закріпіть за допомогою восьми шестигранних болтів (21).

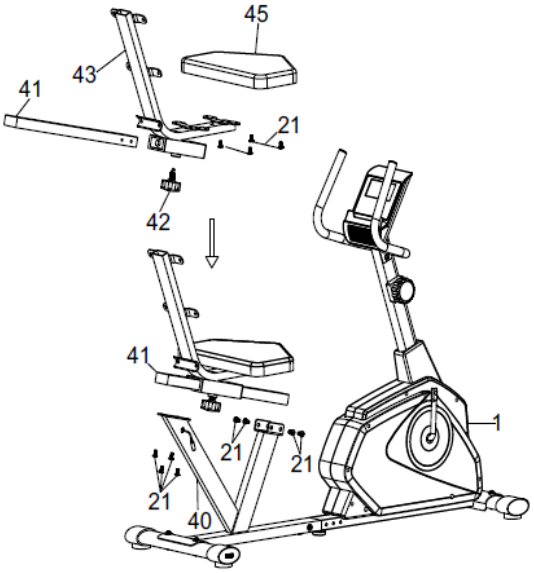

Крок 5:

- З’єднайте нижній ручний імпульсний провід (23) із ручним імпульсним дротом (24).
- Прикріпіть заднє кермо (13) до опори амортизатора (43), закріпіть, використовуючи два комплекти хвилястої шайби (4), болти з квадратним підголовачем (28) та ковпачкову гайку (29).
- Прикріпіть амортизатор (44) до стовпа амортизатора (43), закріпіть за допомогою чотирьох шестигранних болтів (21).

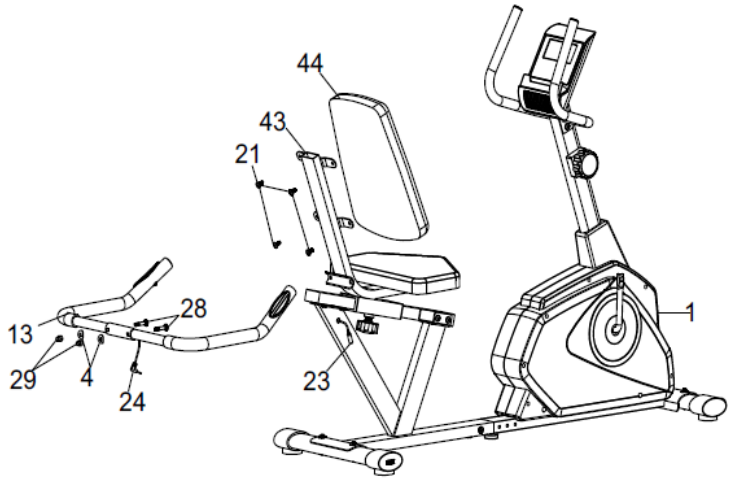

Крок 6

- Прикріпіть праву педаль (36) до кривошипа (17) праворуч, закріпіть у напрямку за годинниковою стрілкою.
- Прикріпіть ліву педаль (37) до кривошипа (17) з лівого боку, закріпіть у напрямку проти годинникової стрілки.

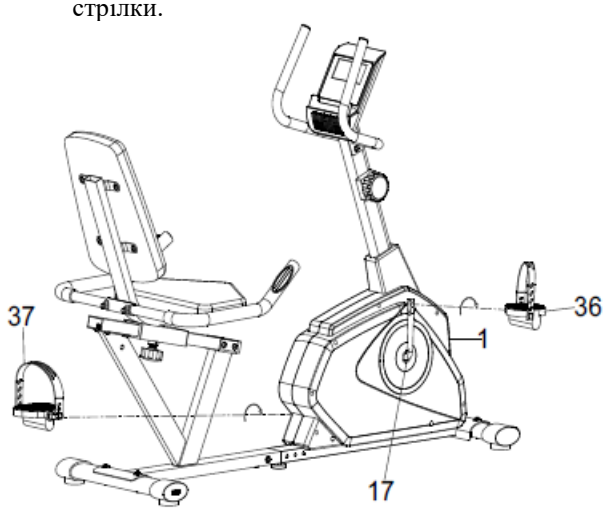

ПЕРЕД ВИКОРИСТАННЯМ МАШИНИ
ПЕРЕВІРТЕ, ЩО ВСІ БОЛТИ ТА ГАЙКИ ЗАТЯГНУТІ

ІНСТРУКЦІЇ ДО КОМП'ЮТЕРА
ФУНКЦІОНАЛЬНІ КНОПКИ:
MODE - Натисніть для вибору функцій.
SET - Щоб встановити значення часу, відстані, калорій та пульсу, коли ви не в режимі сканування.
RESET - Натисніть для скидання часу、 відстані та калорій.

ФУНКЦІЇ ТА ОПЕРАЦІЇ:
1. SCAN: Натискайте кнопку “MODE”, доки не з’явиться “SCAN”, монітор буде прокручувати усі 5 функцій: Час 、 швидкість 、 відстань 、 калорії ODO та пульс. Кожне відображення утримується 4 секунди.
2. TIME: (1) Рахунок загального часу від початку до кінця вправи.
(2) Натискайте кнопку “ MODE ”, доки не з’явиться “ TIME ”, натисніть кнопку “ SET ”, щоб налаштувати час вправи. Коли значення "set" дорівнює нулю, комп'ютер надасть сигнал протягом 15 секунд.
3. SPEED: Відображення поточної швидкості.
4. DIST: (1) Рахунок відстані від початку до кінця вправи.
(2) Натискайте кнопку “MODE”, доки не з’явиться “DIST”. Натисніть кнопку «SET», щоб налаштувати дистанцію вправи.
Коли значення "set" дорівнює нулю, комп'ютер надасть сигнал протягом 15 секунд.
5. CALORIES: (1) Рахунок загальної кількості калорій від початку до кінця тренування.
(2) Натисніть кнопку “MODE”, на дисплеї з’явиться одиниця “CAL”. Натисніть кнопку “SET”, щоб налаштувати калорії вправи. Коли значення "set" дорівнює нулю, комп'ютер надасть сигнал протягом 15 секунд.
6. ODO: На моніторі відображатиметься загальна накопичена відстань.

7. PULSE: Натискайте кнопку “MODE”, доки не з’явиться “ PULSE ”. Перед вимірюванням частоти пульсу покладіть долоні ваших рук на обидві контактні площадки, та через 6~7 секунд відобразить на дисплеї поточну частоту серцевих скорочень (ударів на хвилину).
Примітка: Під час вимірювання пульсу через заклинювання контактів значення вимірювання може бути вище, ніж фактична частота пульсу, протягом перших 2 ~ 3 секунд, потім повернеться до нормального рівня. Значення вимірювання не можна розглядати, як основу для медичного лікування.

ПРИМІТКА:

1. Якщо дисплей тьмяний або на ньому відсутні цифри, будь ласка, замініть батареї.
2. Монітор автоматично виключиться, якщо через 4 хвилини не надійде жоден сигнал.
3. Монітор автоматично включиться, коли почнеться тренування.
4. Монітор автоматично почне обчислення, коли ви почнете робити вправи, і припинить обчислення, коли ви припините тренування на 4 секунди.

СПЕЦИФІКАЦІЇ:

ФУНКЦІЯ	AUTO SCAN (АВТОМАТИЧНЕ СКАНУВАННЯ)	Кожні 4 секунди
	TIME (ЧАС)	00:00’~99:59’
	CURRENT SPEED (ПОТОЧНА ШВИДКІСТЬ)	Максимальний сигнал, що може зчитуватись, дорівнює 99.9KM/H
	TRIP DISTANCE (ВІДСТАНЬ ПОДОРОЖІ)	0.00~99.99KM або 0.00~9999KM
	CALORIES (КАЛОРІЇ)	0.1~999.9kCAL
	ODO	0.1~999.9KM або 1 ~ 9999KM
	PULSE RATE (ЧАСТОТА ПУЛЬСА)	40~206 ударів за хвилину
ТИП БАТАРЕЇ		2 штуки розміру -AA або UM -3
ОПЕРАЦІЙНА ТЕМПЕРАТУРА		0°C ~ +40°C
ТЕМПЕРАТУРА ЗБЕРІГАННЯ		-10°C ~ +60°C

Garlando
GARLANDO SPA Via Regione Piemonte, 32 - Zona Industriale D1 15068 - Pozzolo Formigaro (AL) - Italy
www.toorx.it - info@toorx.it