TOORX

FITNESS IN MOTION

ІНСТРУКЦІЯ З ЕКСЛУАТАЦІЇ



MIRAGE C60

Оригінальна інструкція італійською мовою.

Уважно прочитайте інструкцію та
завжди тримайте її під рукою поруч із виробом.

Код: GRLDTOORXTRXMC6

Версія: 02

Видання: 03/21

CE

ЗМІСТ

1.0 ПРАВИЛА ТЕХНІКИ БЕЗПЕКИ ..... стор. 3
1.1 ПРИЗНАЧЕННЯ ТА ПРОТИПОКАЗАННЯ - УМОВНІ ЗНАКИ ..... стор. 4
1.2 ЗАХИСНІ ПРИСТРОЇ ..... стор. 5
1.3 НАКЛЕЙКИ НА ВИРОБІ ..... стор. 6
1.4 ТЕХНІЧНІ ХАРАКТЕРИСТИКИ ..... стор. 7

2.0 ПРИМІЩЕННЯ ДЛЯ ВСТАНОВЛЕННЯ ПРИЛАДУ ..... стор. 8
2.1 РОЗПАКОВУВАННЯ – ВМІСТ КОРОБКИ ..... стор. 9
2.2 БІГОВА ДОРІЖКА В РОБОЧОМУ ПОЛОЖЕННІ ..... стор. 10
2.3 БІГОВА ДОРІЖКА В ПОЛОЖЕННІ ДЛЯ ЕКОНОМІЇ МІСЦЯ ..... стор. 12
2.4 ПЕРЕМІЩЕННЯ ВИРОБУ ..... стор. 14
2.5 ВИРІВНЮВАННЯ ..... стор. 15
2.6 ЕЛЕКТРИЧНЕ ПІДКЛЮЧЕННЯ ..... стор. 16

3.0 ПРОГРАМА ТРЕНУВАННЯ ..... стор. 17
3.1 ВИКОРИСТАННЯ НАГРУДНОГО ПЕРЕДАВАЧА (ОПЦІЙНО) ..... стор. 18
3.2 СПЕЦІАЛЬНЕ ОБЛАДНАННЯ ..... стор. 19
3.3 ПРАКТИЧНІ ПОРАДИ ТА РЕКОМЕНДАЦІЇ ЩОДО ВИКОРИСТАННЯ ..... стор. 20
3.4 КОНСОЛЬ УПРАВЛІННЯ - (ДИСПЛЕЙ) ..... стор. 21
3.5 ПАНЕЛЬ УПРАВЛІННЯ - (КНОПКИ) ..... стор. 22
3.6 ПРАКТИЧНЕ ВИКОРИСТАННЯ - РУЧНИЙ РЕЖИМ ..... стор. 23
3.7 ПРЕДУСТАНОВЛЕННІ ПРОГРАММИ (P01÷P24) ..... стор. 24
3.8 ПРОГРАМА КОРИСТУВАЧА (U01÷U04) ..... стор. 25
3.9 КАРДІОПРОГРАМА (HP1÷HP4) ..... стор. 26
3.10 ТЕСТ НА ВІДСОТОК ЖИРУ В ОРГАНІЗМІ ..... стор. 27

4.0 ТЕХНІЧНЕ ОБСЛУГОВУВАННЯ ..... стор. 28
4.1 ЗМАЩУВАННЯ БІГОВОЇ СТРІЧКИ ..... стор. 29
4.2 НАПРУЖЕННЯ - ЦЕНТРУВАННЯ СТРІЧКИ ..... стор. 30
4.3 НЕОБХІДНЕ ТЕХНІЧНЕ ОБСЛУГОВУВАННЯ ..... стор. 31

5.0 ВИВЕДЕННЯ З ЕКСПЛУАТАЦІЇ - УТИЛІЗАЦІЯ ..... стор. 31

6.0 КАТАЛОГ ЗАПЧАСТИН - ЗАМОВЛЕННЯ ЗАПЧАСТИН ..... стор. 31
6.1 РОЗБІРНА СХЕМА ЗАПЧАСТИН - Табл. 1 ..... стор. 32
6.2 РОЗБІРНА СХЕМА ЗАПЧАСТИН - Табл. 2 ..... стор. 33
6.3 ПЕРЕЛІК ЗАПЧАСТИН ..... стор. 34

7.0 СТАНДАРТНА ГАРАНТІЯ ..... стор. 36

1.0

ПРАВИЛА ТЕХНІКИ БЕЗПЕКИ

- Перед монтажем та використанням уважно прочитайте цей посібник та інші інструкції, що додаються.
- Використовуйте інструмент виключно в домашніх умовах. З правилами та застереженнями щодо використання слід ознайомити всіх членів сім'ї або друзів, яким дозволено користуватися цим інструментом.
- Використовуйте прилад лише на рівній поверхні та накрийте підлогу або килим під приладом, щоб уникнути пошкоджень.
- Переконайтеся, що користувач тренажера добре зрозумів інструкції, і стежте за ним на початкових етапах тренування. Інструкція з експлуатації повинна завжди знаходитися поруч із тренажером, щоб у разі потреби можна було швидко до неї звернутися.
- Переконайтеся, що тренажер використовують лише особи віком від 16 років та особи, які мають хорошу фізичну форму.
- Фляги або пляшки з водою слід розміщувати виключно у спеціальних відсіках для речей/фляг.
- Завжди носіть одяг, придатний для занять спортом, який не обмежує рухів.
- Використовуйте кросівки або бігові черевики з чистою підошвою, без землі або камінців.
- Під час запуску та зупинки бігової доріжки тримайтеся руками за поручні, щоб зберегти рівновагу. Під час тренування стежте за частотою серцебиття та відповідно регулюйте інтенсивність навантаження.
- Якщо під час бігу ви відчуваєте запаморочення, біль у грудях або задишку, негайно припиніть тренування та проконсультуйтеся з лікарем.
- Періодично перевіряйте стан всіх деталей тренажера.
- НЕ встановлюйте тренажер у фітнес-центрах або приміщеннях, що використовуються для комерційних цілей чи прокату, оскільки цей тренажер не призначений для інтенсивного використання у професійних цілях або для реабілітації.
- НЕ підключайте тренажер до електромережі до завершення всіх процедур монтажу.
- НЕ пошкоджуйте панель та пластикові деталі тренажера гострими предметами, щітками або абразивними губками, а також агресивними хімічними речовинами.
- НЕ розбирайте деталі тренажера, за винятком випадків, коли це зазначено в інструкції з експлуатації.
- НЕ переміщуйте прилад із підключеним штекером живлення.
- НЕ тягніть за шнур живлення, щоб витягнути вилку з розетки.
- НЕ розміщуйте прилад на вулиці, не залишайте його під впливом атмосферних факторів (дощ, сонце тощо).
- НЕ дозволяйте дітям або домашнім тваринам наближатися до приладу. Рекомендується виймати запобіжний ключ з консолі після кожного використання.
- НІКОЛИ не використовуйте тренажер, якщо він пошкоджений або шнур живлення пошкоджений. У разі поломки та/або несправності тренажера вимкніть його та не намагайтеся самостійно його ремонтувати. Для можливого ремонту звертайтеся виключно до спеціалізованого сервісного центру.
- НЕ використовуйте тренажер протягом тривалого часу в режимі імітації ходьби (крокомір на низькій швидкості — 3 км/год), оскільки це може призвести до перегріву та виходу з ладу двигуна.
- НЕ носіть одяг із синтетичних матеріалів або з вовняних сумішей під час тренування. Носіння невідповідного одягу може спричинити гігієнічні проблеми, а також призвести до утворення електростатичного заряду.
- НІКОЛИ не використовуйте брудні кросівки, які використовувалися для бігу на відкритому повітрі.
- НЕ використовуйте взуття з рельєфною підошвою, яке зазвичай використовується для трекінгу або бігу по пересіченій місцевості.

1.1 ПРИЗНАЧЕННЯ ТА ПРОТИПОКАЗАННЯ - УМОВНІ ЗНАКИ

Виріб, описаний у цьому посібнику, розроблений та сертифікований для приватного використання в домашніх умовах і є спортивним приладом, що дозволяє імітувати рух під час бігу по дорозі, маючи при цьому перевагу у вигляді бігової доріжки, яка зменшує травми нижніх кінцівок від ударів об землю, характерні для занять бігом.
Цей біговий тренажер дозволяє займатися спортом, не виходячи з дому. Таким чином, ви зможете тренуватися навіть тоді, коли погодні умови цього не дозволяють, або просто коли вам не хочеться чи немає часу виходити з дому, щоб пробігтися чи відвідати фітнес-центр.
Необхідно дотримуватися всіх інструкцій та застережень, наведених у цьому посібнику, щоб бути впевненим у безпеці тренувань. Інтенсивні та тривалі навантаження вимагають хорошої фізичної форми, тому необхідно врахувати перелічені нижче протипоказання до використання.

Застосування продукту заборонено за таких умов:

- **користувач віком до 16 років;**
- **користувач, вага якого перевищує обмеження, вказане на табличці та в технічних даних;**
- **користувачка у стані вагітності;**
- **користувач, який страждає на цукровий діабет;**
- **користувач із захворюваннями серця, легенів або нирок.**

Гарантія на виріб та відповідальність дистриб'ютора втрачають чинність у таких випадках:

- **неправильне використання виробу, відмінне від зазначеного в інструкції з експлуатації;**
- **недотримання термінів та умов технічного обслуговування;**
- **несанкціоноване втручання у конструкцію виробу**
- **використання неоригінальних запчастин;**
- **недотримання попереджень щодо безпеки, зазначених у піктограмах та інструкції з експлуатації.**

Ця інструкція містить всю інформацію щодо встановлення, технічного обслуговування та правильного використання бігової доріжки.
Користувач виробу, а також його друзі та члени сім'ї, які будуть ним користуватися, зобов'язані уважно ознайомитися з інформацією, наведеною в цьому посібнику, щоб забезпечити безпечний монтаж та правильне використання виробу.

Дотримання вказівок, що містяться в інструкції, гарантує максимальну особисту безпеку та більший термін служби самого виробу.
Попередження щодо безпеки та відповідні фрагменти тексту виділено жирним шрифтом, а перед ними розміщено символи, зображені та описані нижче.



Інформація, позначена цим символом, вказує на НЕБЕЗПЕКУ, будьте максимально уважні, щоб уникнути травм.



Інформація, позначена цим символом, вказує на необхідність ОБЕРЕЖНОСТІ. Будьте максимально уважні, щоб уникнути пошкодження виробу

ПРИМІТКА:
Ілюстрації, що містяться в посібнику, мають на меті спростити та зробити більш зрозумілими розглянуті теми.
Однак через постійне оновлення продукції деякі з цих малюнків можуть відрізнятися від придбаного виробу; у такому випадку нагадуємо, що це стосується лише зовнішнього вигляду, а безпека та інформація щодо неї залишаються гарантованими.
Виробник дотримується політики постійного розвитку та оновлення і може вносити зміни в зовнішній вигляд виробу без попереднього повідомлення.

1.2 ЗАХИСНІ ПРИСТРОЇ

НЕБЕЗПЕКА

- **Перед початком тренування вставте ключ безпеки у відповідний отвір на консолі та прикріпіть спеціальну пружинну кліпсу до одягу.**

- **Після кожного використання приладу вийміть запобіжний ключ із консолі. Вийняття запобіжного ключа з гнізда є важливим для запобігання випадковому увімкненню пристрою друзями або дітьми.**

Підключіть ключ безпеки **C39** до консолі, щоб увімкнути тренажер і розпочати тренування.

Вийміть запобіжний ключ з консолі, щоб негайно зупинити тренування та скинути всі дані з пам'яті.

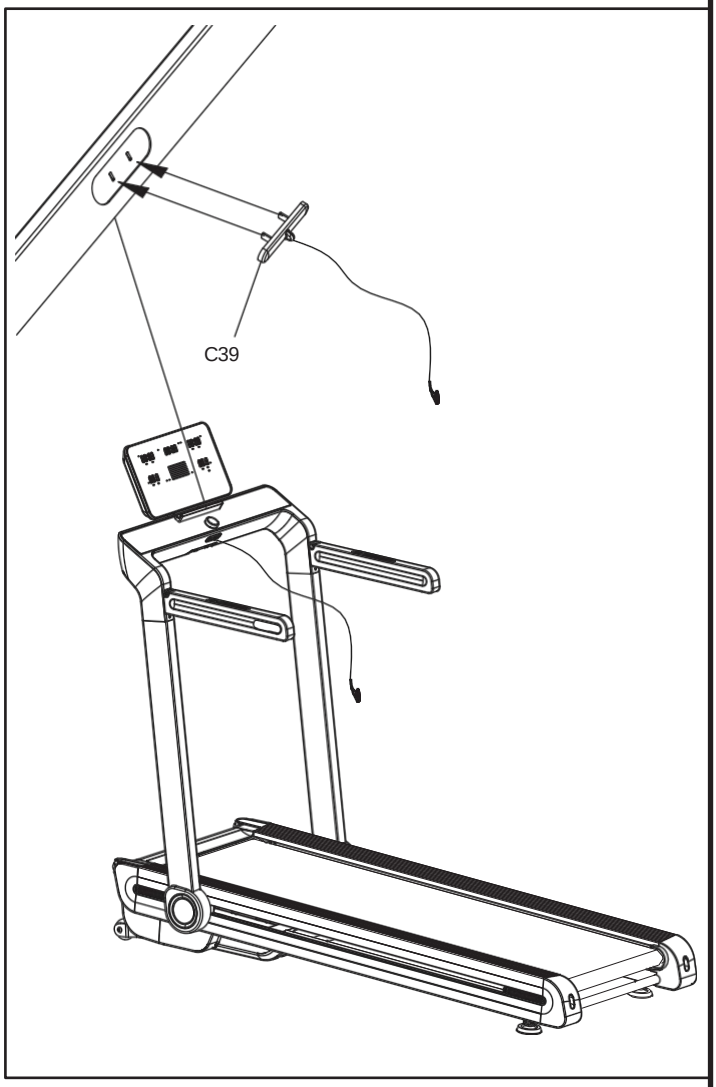

НЕБЕЗПЕКА

- **У моделях, оснащених функцією електричного регулювання нахилу бігової доріжки, після виймання запобіжного ключа стрічка зупиняється, а бігова доріжка залишається на тому рівні нахилу, на якому виконувалася вправа. Після вставлення запобіжного ключа бігова доріжка автоматично повернеться у вихідне положення.**

1.3 НАКЛЕЙКИ НА ВИРОБІ

1) Ідентифікаційна табличка на виробі містить технічні дані та серійний номер.

2) Символ, що нагадує про необхідність ознайомлення з інструкцією з експлуатації перед використанням.

3) Символи, що вказують на відповідність виробу директивам ЄС щодо поводження з небезпечними речовинами та їх утилізації в електричному та електронному обладнанні.

4) Попереджувальний знак: нагадування про необхідність періодичного змащування площини руху відповідно до інтервалів та інструкцій, зазначених у посібнику з експлуатації.

5) Попереджувальний знак: вказує на небезпеку затискання та притискання пальців між задньою шківом та направляючою площиною під час роботи стрічки.

6) Попереджувальний знак: небезпека ураження електричним струмом. Заборонено розбирати виріб або відкривати кришку моторного відсіку.

7) Сигнал безпеки: обов'язкове підключення виробу до електричної розетки, оснащеної «заземленням».
Для забезпечення безпечного використання виробу необхідно перевірити якість заземлення установки, до якої підключається мережева розетка.

8) Попереджувальний знак: вказує на наявність небезпек, пов'язаних з виробом. Перед виконанням будь-яких монтажних робіт або технічного обслуговування виробу обов'язково слід ознайомитися з інструкцією з експлуатації.

9) Попереджувальний знак: небезпека затискання пальців і рук між стійками та рухомими елементами під час маневрів для приведення робочої поверхні в робоче або вертикальне положення.

10) Попереджувальний знак: вказує на ризик пошкодження системи замикання бічних стійок, якщо на них чинити силу під час маневру замикання.

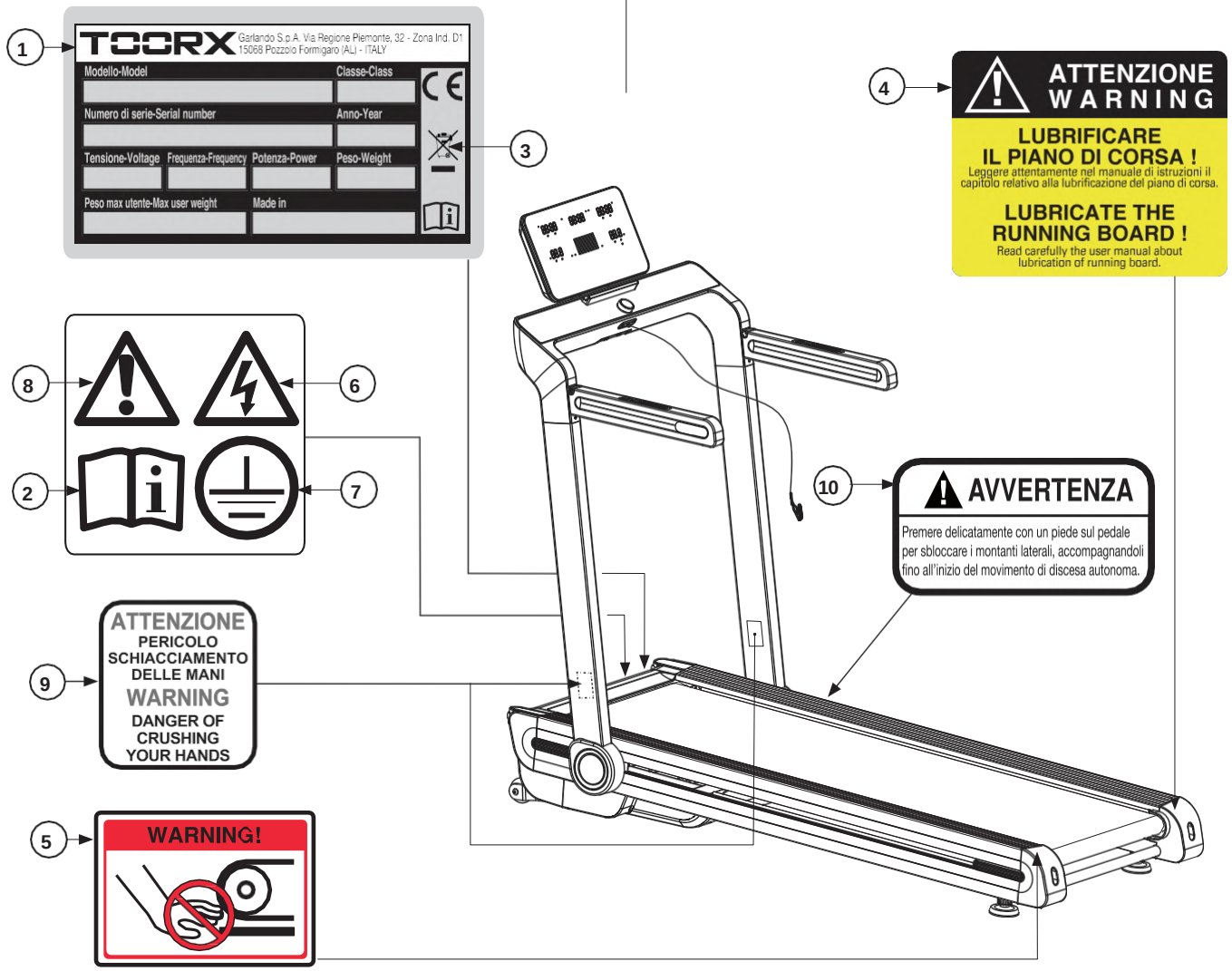

1.4 ТЕХНІЧНІ ХАРАКТЕРИСТИКИ

ШВИДКІСТЬ СТРІЧКИ	1,0 км/год (мін.) ÷ 18 км/год (макс.)
НАХИЛ ПОВЕРХНІ	12% на 12 рівнях з електронним регулюванням
ПОВЕРХНЯ ДЛЯ БІГУ	480 x 1420 мм
ГАБАРИТНІ РОЗМІРИ У РОЗКЛАДЕНИМ СТАНІ (ДхШхВ)	1690 x 770 x 1410 мм
ГАБАРИТНІ РОЗМІРИ У ЗАКРИТОМУ СТАНІ (ДхШхВ)	1630 x 770 x 290 мм
ПОТУЖНІСТЬ ДВИГУНА	3,0 к.с. (постійна) – 4,0 к.с. (пікова)
ВАГА ПРОДУКТУ	69 кг (вага виробу в упаковці — 82 кг)
МАКСИМАЛЬНА ВАГА КОРИСТУВАЧА	120 кг
НАПРУГА МЕРЕЖІ	230 В змінного струму
ЧАСТОТА МЕРЕЖІ	50/60 Гц
МАКСИМАЛЬНА ПОТУЖНІСТЬ	1250 Вт
ВИМІРЮВАННЯ СЕРЦЕБИТТЯ	Датчики вимірювання серцевого ритму та приймач HR (*)
Порт USB	спеціальний для Bluetooth® опціонально (**)
ВІДПОВІДНІСТЬ	Стандарти: EN ISO 20957-1 - EN 957-6 (клас HB)
	Директиви: 2001/95/ЄС - 2014/30/ЄС - 2014/35/ЄС - 2011/65/ЄС

(*) Бездротовий приймач HR, яким оснащений цей виріб, підходить для нагрудних передавачів TOORX і сумісний з некодованими передавачами на частоті 5 кГц. *Нагрудний передавач доступний за запитом.*

(**) Дозволяє підключення через Bluetooth® між консоллю та електронними пристроями, такими як планшети та смартфони, для управління продуктом та надання нових дивовижних функцій.

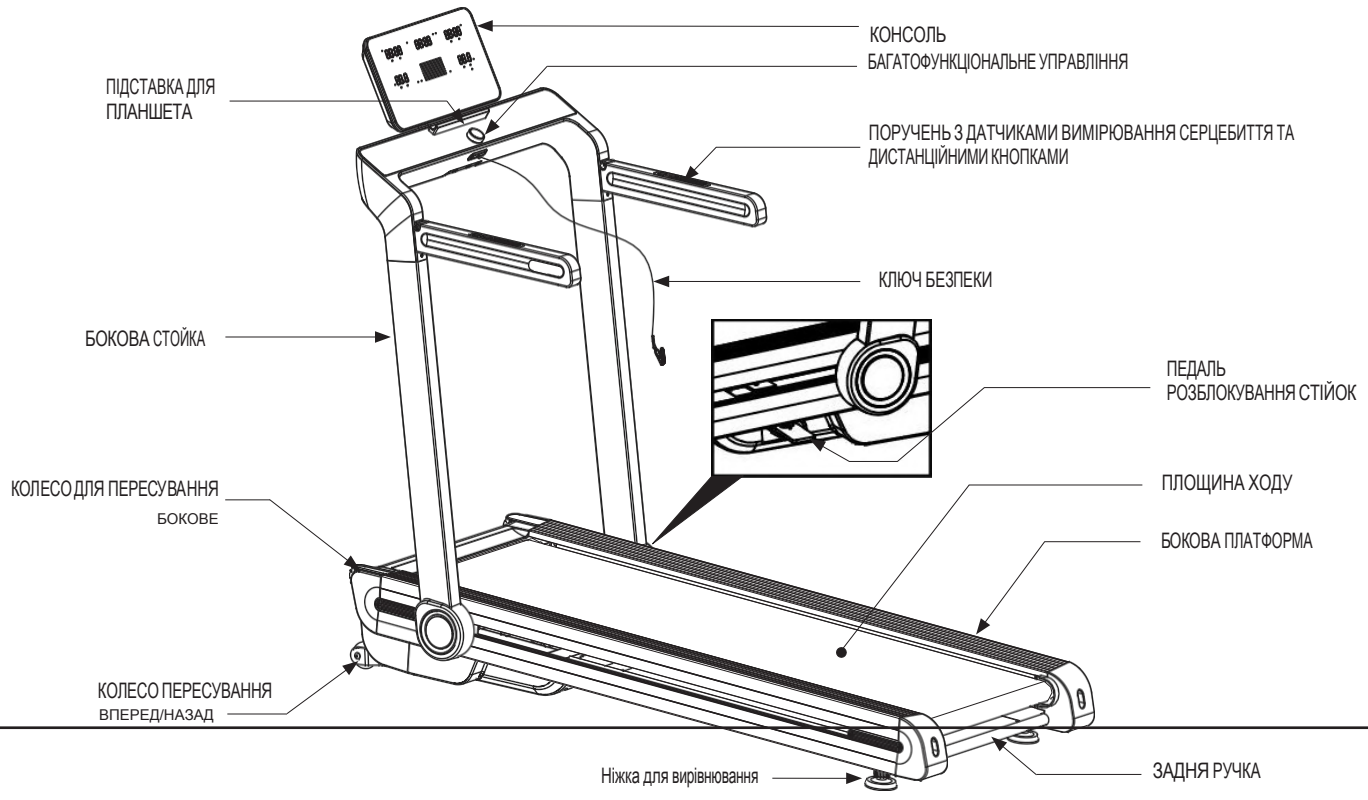

2,0 ПРИМІЩЕННЯ ДЛЯ ВСТАНОВЛЕННЯ ПРИЛАДУ

ХАРАКТЕРИСТИКИ ПРИМІЩЕННЯ:

- Належне середовище для встановлення та зберігання виробу має бути:
  - домашнім приміщенням,
  - критим і достатньо просторим,
  - обладнаним відповідною електричною розеткою,
  - обладнаним відповідним штучним та природним освітленням,
  - обладнаним одним або кількома вікнами для провітрювання,
  - при робочій температурі від 5 °C до 32 °C,
  - з відносною вологістю від 20% до 90%.

Машину НЕ можна встановлювати на відкритому повітрі або у вологих приміщеннях, а також у місцях, де повітря містить солі.

ХАРАКТЕРИСТИКИ ПІДЛОГИ:

- Підлога, придатна для встановлення виробу, повинна бути:
  - з ідеально рівною поверхнею,
  - з перекриттям, несуча здатність якого відповідає вазі виробу.

Підлога, виконана з високоякісних матеріалів (наприклад, килимове покриття або паркет), ПОВИННА бути захищена гумовою плитою або шматками повсті в місцях опори.

ВИМОГИ ДО ПРИМІЩЕННЯ ДЛЯ ВСТАНОВЛЕННЯ:

- Приміщення, обране для встановлення, НЕ повинно містити
  - джерела електромагнітних перешкод та інтерференції, такі як: електродвигуни змінного струму, лінії високої напруги, радіочастотні передавачі та будь-які інші елементи, що можуть створювати перешкоди, які можуть впливати на нормальну роботу;
  - прямі джерела тепла, такі як, наприклад: близькість до радіатора, вікно, через яке на виріб потрапляє пряме сонячне світло.

ВИМОГИ БЕЗПЕКИ:

- ОБОВ'ЯЗКОВО залишити вільний простір для безпеки не менше 2 метрів між задньою частиною бігової доріжки та стіною.
  У вільній зоні безпеки за обшивкою забороняється розміщувати будь-які предмети.

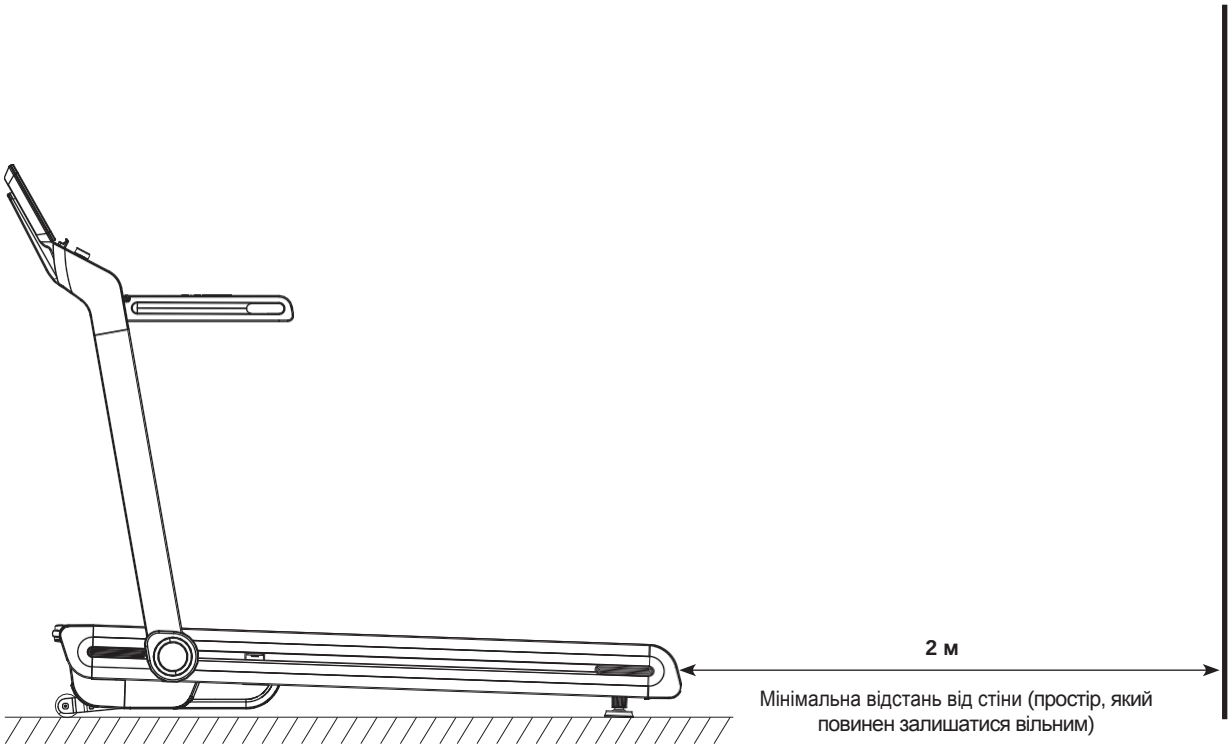

2.1 РОЗПАКОВУВАННЯ – ВМІСТ КОРОБКИ

Упаковка складається з картонної коробки, закритої металевими скобами та стрічками для кріплення.
Щоб підняти та перемістити коробку, необхідно попросити про допомогу іншу людину; під час постановки коробки на підлогу дотримуйтесь позначки «Верх», вказаної спеціальною стрілкою, надрукованою на картоні.
Щоб відкрити коробку, розріжте стрічки для кріплення ножицями, а потім за допомогою плоскогубців видаліть металеві скоби.

УВАГА

Під час розпакування не тягніть бігову доріжку, тримаючи її за поручні, це може пошкодити консоль, тому важливо дотримуватися вказівок, наведених на цій сторінці.

- Після розрізання кріпильних стрічок підніміть картонну кришку та відкрийте коробку з чотирьох боків, розрізавши кути картону.

- Вийміть усі елементи з пінопласту та картонні роздільники, які використовувалися для запобігання пошкодженню конструкції під час транспортування, і витягніть пристрій із коробки, скориставшись передніми коліщатками для переміщення.

НЕБЕЗПЕКА

Рекомендується не пошкоджувати оригінальну упаковку та, за можливості, зберегти її на випадок, якщо виріб матиме дефекти та знадобиться ремонт за гарантією.

Упаковка виготовлена з матеріалу, що підлягає переробці; при утилізації елементів упаковки дотримуйтесь місцевих норм щодо переробки матеріалів, що підлягають переробці.
Елементи упаковки (картон та пакети) не слід залишати у доступному для дітей місці, оскільки вони можуть становити потенційну небезпеку.

Вийнявши виріб із коробки, перевірте його на наявність пошкоджень, отриманих під час транспортування, та переконайтеся, що всі деталі, зображені на малюнках, присутні.

Металеві деталі, що містяться в упаковці:

A0. Основний корпус у компактному положенні.
B09. Шестигранний ключ для натягування/центрування стрічки.
C39. Захисний ключ.
C55. Флакончик з силіконовим мастилом з трубочкою.
D09. Кабель живлення.

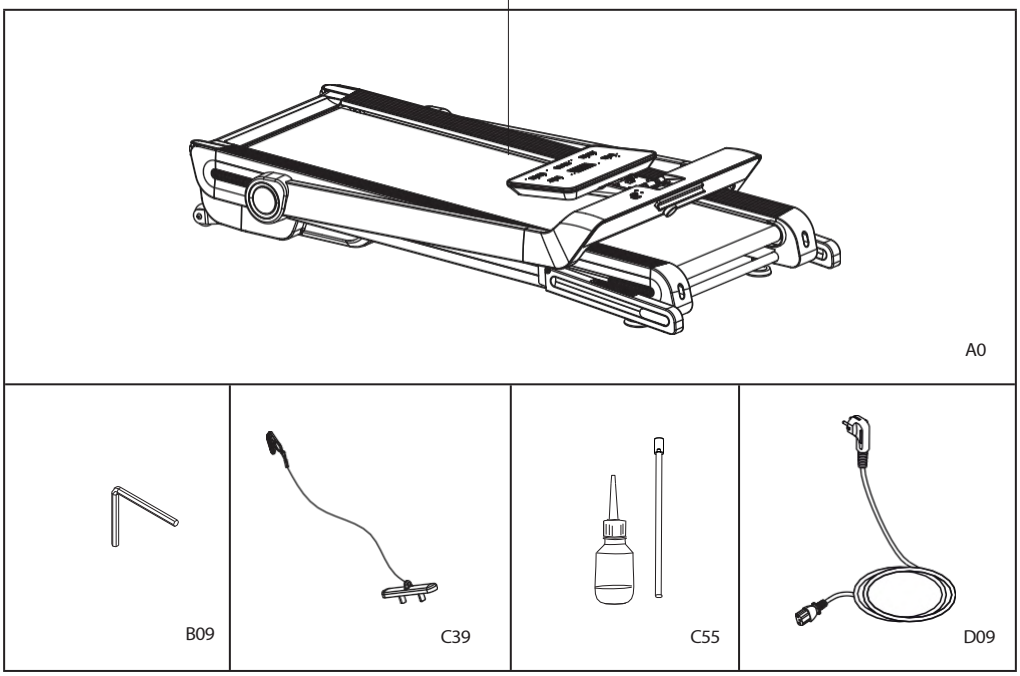

2.2 БІГОВА ДОРІЖКА В РОБОЧОМУ ПОЛОЖЕННІ

УВАГА

Після зняття кришки коробки та вилучення захисних полістирольних планок дістаньте виріб з упаковки, підніміть його, взявшись за задню ручку посередині, та перемістіть за допомогою передніх транспортних коліс.

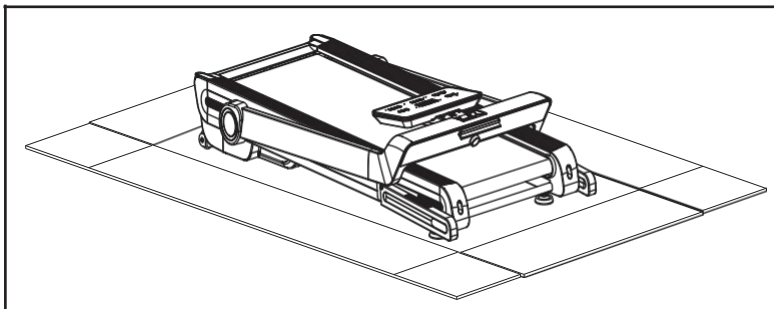

- Розпакуйте товар, розклавши чотири стінки коробки, щоб можна було легко витягнути інструмент, не піднімаючи його.
- Після відкриття оригінальної упаковки виробу перемістіть прилад у місце в кімнаті, розташоване поруч із розеткою та з характеристиками, що відповідають вимогам використання цього виробу.

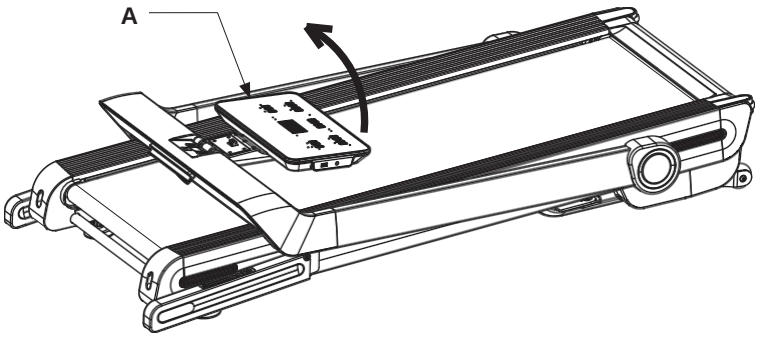

- Підніміть консоль **A** і поверніть її на 180 градусів, щоб встановити в робоче положення.

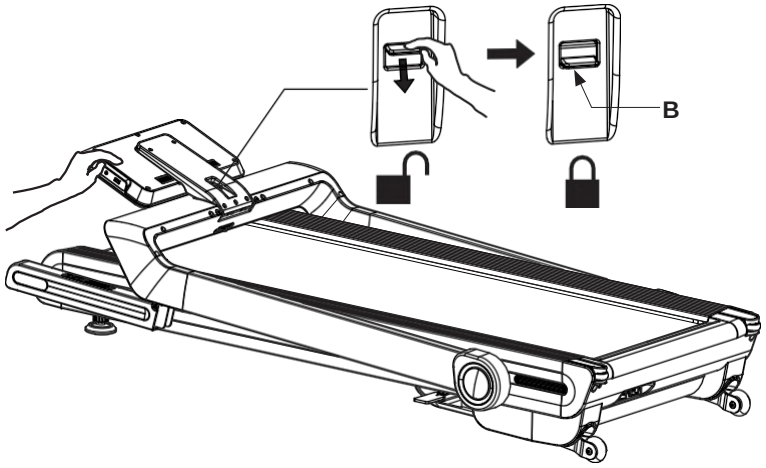

- Після того, як консоль прийняла робоче положення, зафіксуйте її, перемістивши важіль **B** вниз у положення блокування.

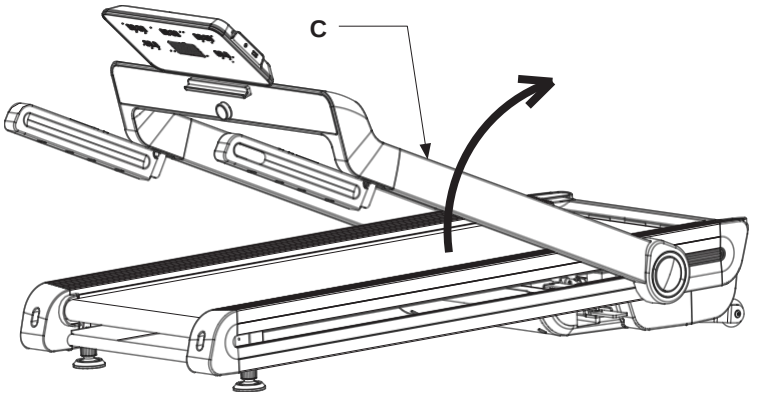

- Підніміть бічні стійки **C** до вертикального положення зупинки.

- Опустіть дві поручні **D** до горизонтального положення.

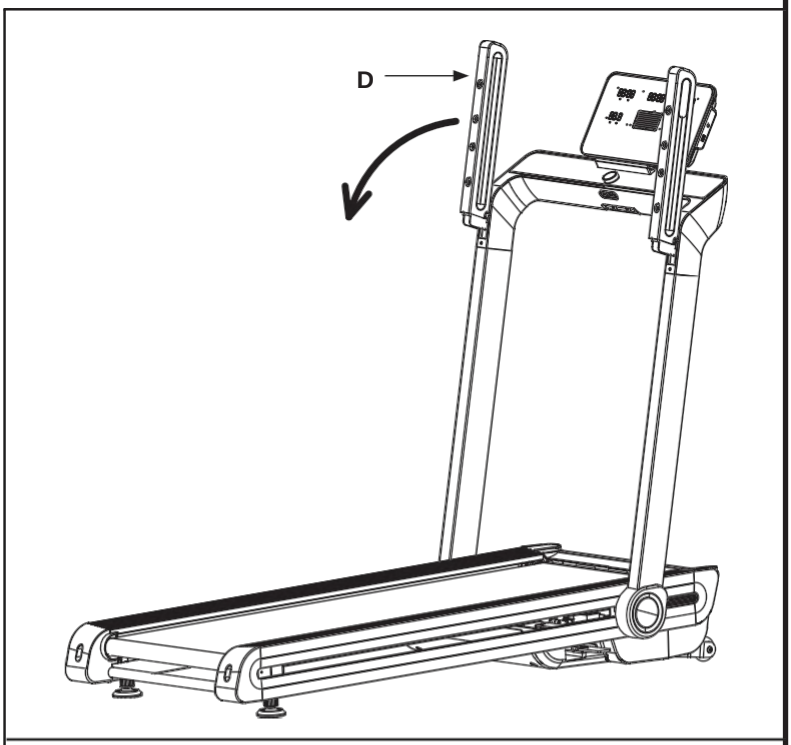

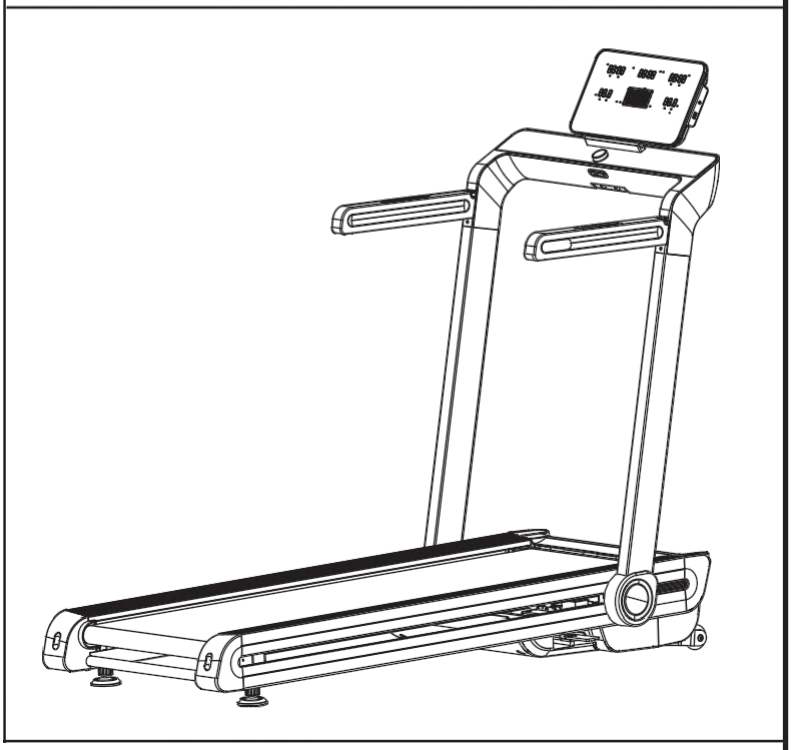

НЕБЕЗПЕКА

Тепер інструмент готовий до використання в робочому положенні; перед початком роботи переконайтеся, що консоль зафіксована за допомогою фіксувального важеля, та прочитайте решту посібника для отримання інформації щодо безпечного використання.

2.3 БІГОВА ДОРІЖКА В ПОЛОЖЕННІ ДЛЯ ЕКОНОМІЇ МІСЦЯ

Коли інструмент не використовується, його можна скласти в компактне положення, виконавши наступні дії.

НЕБЕЗПЕКА

Переконайтеся, що робоча поверхня не нахилена, потім вимкніть інструмент і витягніть вилку з розетки.

- Підніміть важіль **D** вгору в положення розблокування, а потім опустіть консоль **C,** перемістивши її вниз.

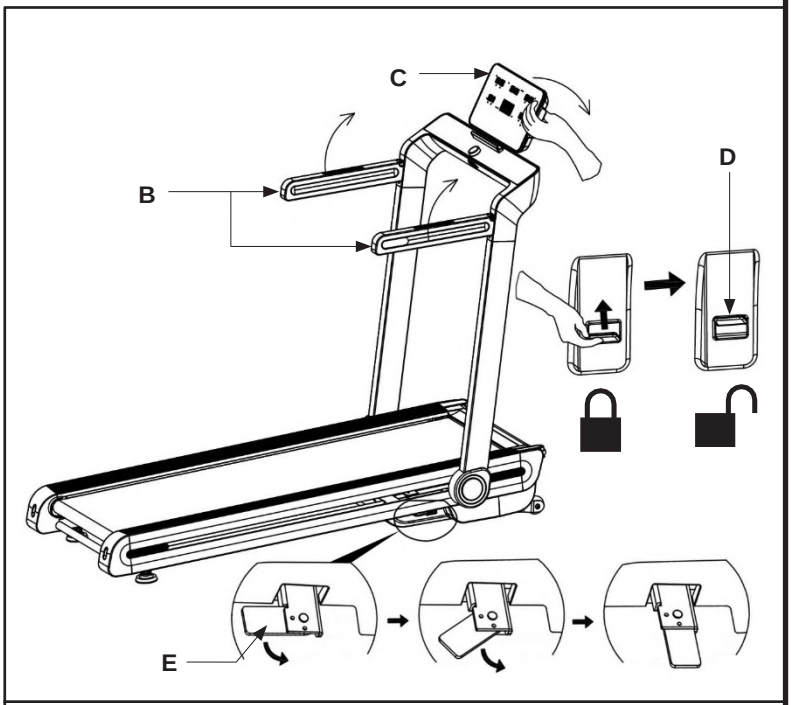

- Підніміть дві поручні **B** вгору, а потім з правого боку робочої поверхні витягніть педаль **E,** що дозволяє розблокувати стійки, повертаючи їх кінці назовні, як показано на малюнку.

- Акуратно натисніть ногою на педаль **E,** щоб розблокувати бічні стійки **A**, супроводжуючи їх до початку руху самостійного опускання.

УВАГА

Після натискання педалі розблокування, щоб уникнути пошкодження системи замикання, не слід застосовувати силу, штовхаючи або піднімаючи стійки.

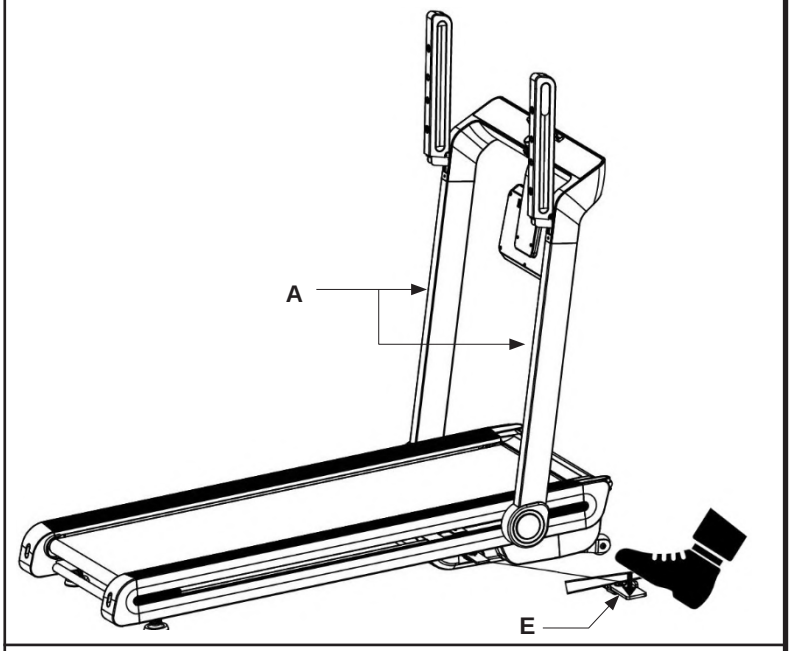

- Зачекайте, поки бічні стійки **A** повністю опустяться; поступове опускання до нижньої межі ходу здійснюється за допомогою двох газових поршнів.

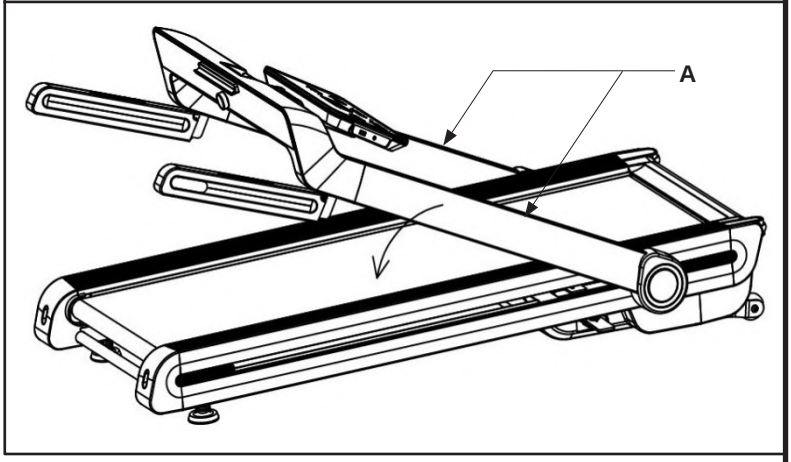

- Поверніть висувну педаль **E** у втягнуте положення, , повертаючи його кінець всередину, як показано на малюнку.

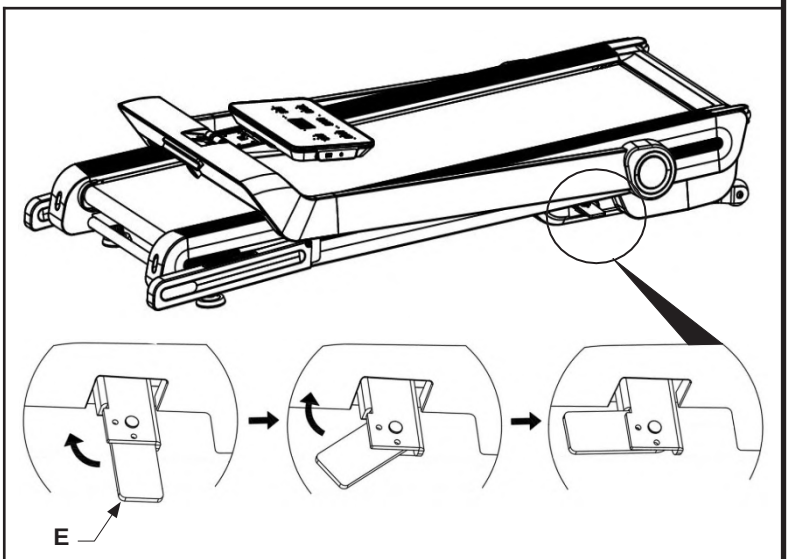

- Тепер прилад можна перемістити та розмістити в безпечному місці в будинку, яке не заважатиме пересуванню в кімнаті, наприклад, під ліжком.

- Якщо ж між меблями та стіною є простір або є відсік усередині шафи, прилад можна зберігати у вертикальному положенні.

- Поставте інструмент у вертикальне положення, піднявши його за задню частину, взявшись за ручку посередині, а потім перенесіть його в безпечне місце.

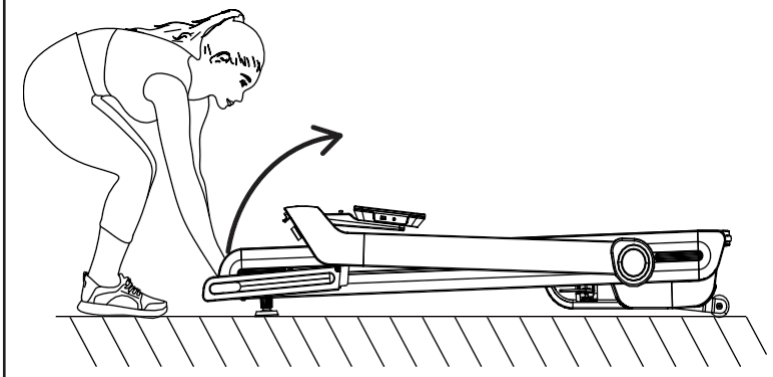

НЕБЕЗПЕКА

Після того, як інструмент було поставлено у компактне положення, його слід розмістити у безпечному місці в будинку, яке не заважатиме пересуванню в кімнаті, наприклад, під ліжком або під столом.

Інструмент можна зберігати також у вертикальному положенні, за умови, що він надійно закріплений між двома стінами, між стіною та меблями або всередині шафи. Це необхідно для того, щоб уникнути його падіння внаслідок випадкових ударів, а також через дітей чи домашніх тварин, які під час ігор можуть зачепитися за раму або поручень.

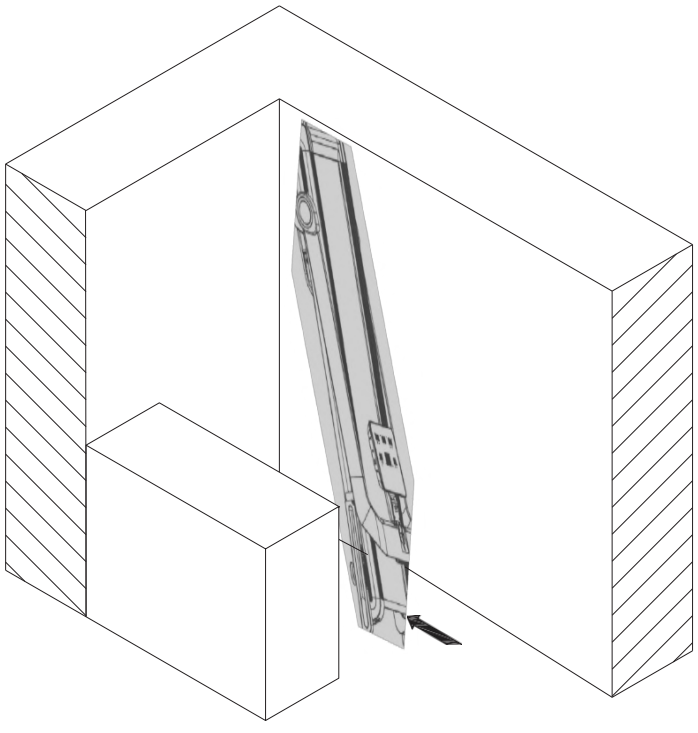

2.4 ПЕРЕМІЩЕННЯ ВИРОБУ

НЕБЕЗПЕКА

Перед переміщенням інструменту витягніть вилку з розетки.

Переконайтеся, що бігова доріжка надійно зафіксована у компактному положенні.

Переміщення вперед і назад

У нижній частині моторного відсіку встановлено два колеса **C33,** необхідні для переміщення виробу всередині приміщення.
Щоб виконати цю операцію, необхідно скласти пристрій у компактне положення, потім підняти його, взявшись за задню ручку посередині, і нахилити так, щоб обидва коліщатка для переміщення **C33** опинилися на землі; після чого посуньте виріб вперед або назад у потрібне положення.

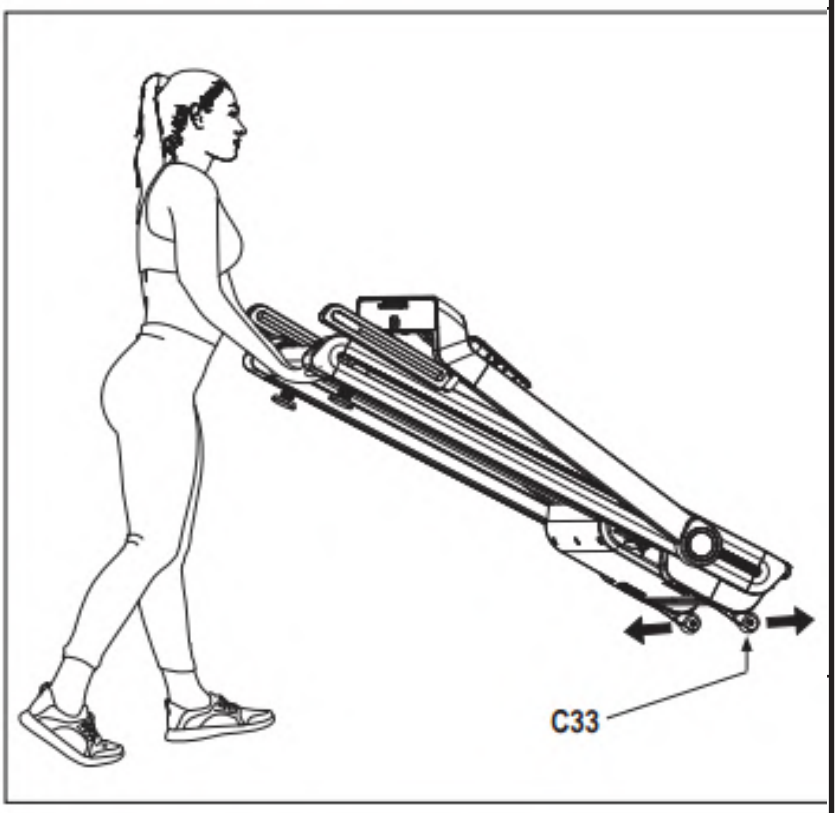

Бічне переміщення

У верхній частині моторного відсіку встановлено два колеса **C17** для поперечного переміщення, що є зручним рішенням для здійснення невеликих переміщень, коли виріб знаходиться у вертикальному положенні.
Щоб виконати цю операцію, потрібно стати збоку від консолі та взятися руками за бічні частини бігової доріжки на рівні підніжок, злегка нахилити пристрій до себе та перемістити його вбік у потрібне положення.

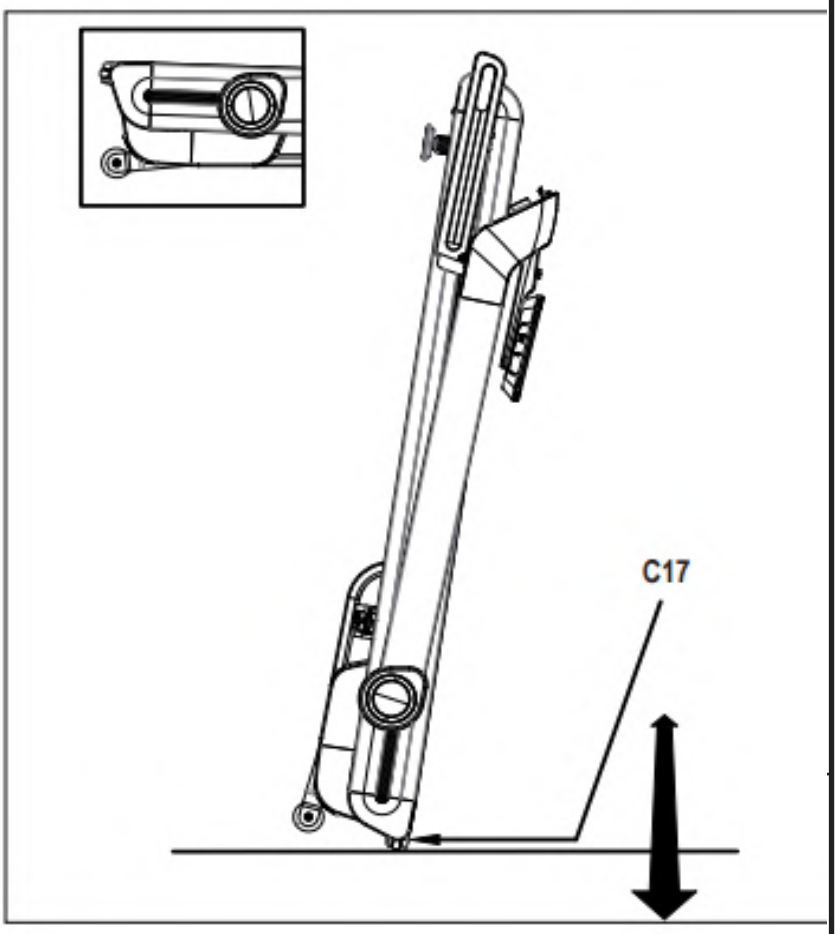

2.5 ВИРІВНЮВАННЯ

Щоб компенсувати можливі нерівності підлоги, відрегулюйте дві ніжки для вирівнювання **C41** у задній частині.
Після завершення вирівнювання перевірте стійкість приладу.

УВАГА

Правильне вирівнювання необхідне для стабільності та належного функціонування обладнання, а також для продовження терміну служби механічних деталей.

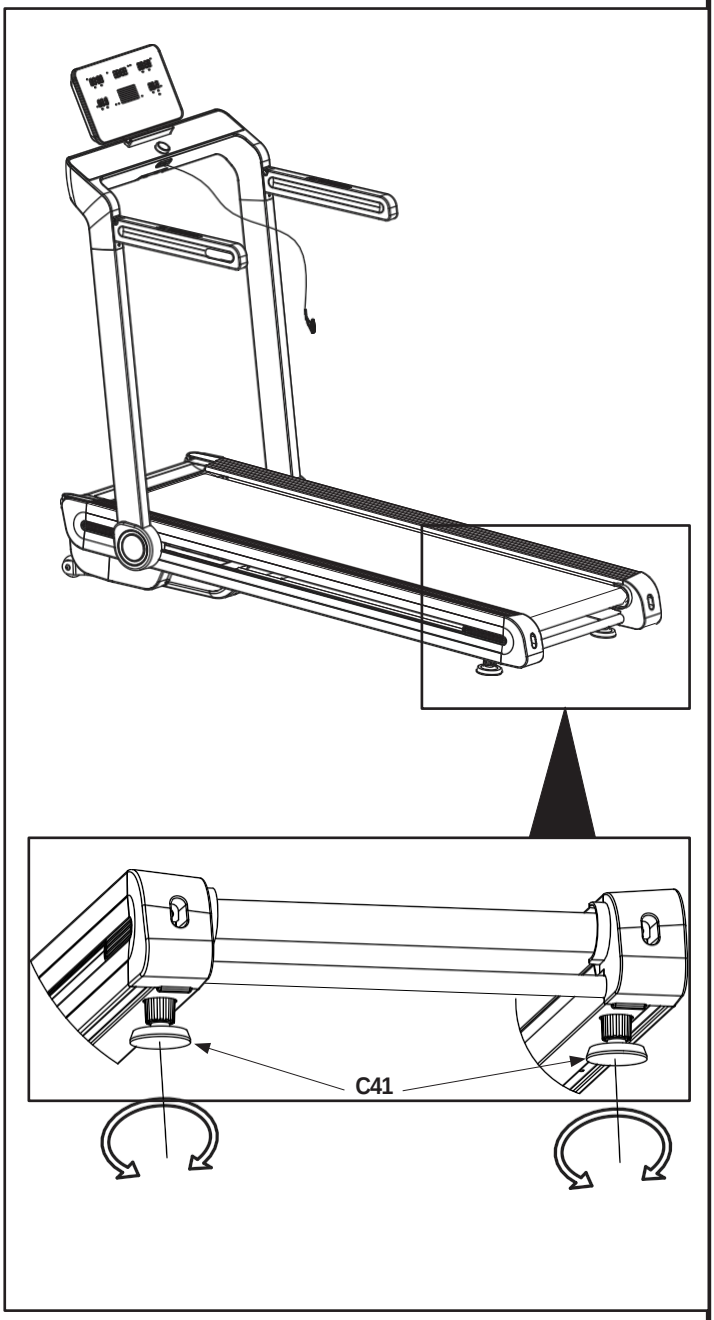

2.6 ЕЛЕКТРИЧНЕ ПІДКЛЮЧЕННЯ

УВАГА

ПЕРЕД ПІДКЛЮЧЕННЯМ ЕЛЕКТРИЧНОГО ШТЕКЕРА

Переконайтеся, що система відповідає вимогам, перевіривши технічні дані, зазначені на табличці.

Переконайтеся, що розетка на стіні підходить для даного типу вилки та має «заземлення».

Переконайтеся, що червоний вимикач мережі знаходиться в положенні «O» — Вимкнено.

УВАГА

ЗАСТЕРЕЖЕННЯ ЩОДО ШТЕКЕРА ТА МЕРЕЖЕВОГО КАБЕЛЯ

Підключіть штекер до розетки, яка знаходиться на достатній відстані від виробу, щоб уникнути короткого замикання, яке може бути спричинене краплями поту та водою.

НЕ прокладайте мережевий кабель під рамою та між рухомими елементами системи нахилу.

НЕ використовуйте розгалужувачі або подовжувачі, використовуйте лише адаптери, що відповідають стандарту A (адаптер не входить до комплекту).

Прилад комплектується мережевим кабелем із вилкою типу «Шуко» (**B**), яку необхідно підключити до відповідної настінної розетки з номінальною напругою до 230 В змінного струму, оснащеної заземленням.

На передній панелі моторного відсіку розташована розетка **C**, до якої підключається мережевий кабель, а також головний вимикач **D**, за допомогою якого увімкнути та вимкнути виріб, і, нарешті, пристрій захисту **E** від стрибків напруги.

У разі спрацювання захисного пристрою дисплеї та червоний індикатор мережевого вимикача негайно вимикаються.
Для відновлення нормальної роботи необхідно почекати щонайменше п'ять хвилин, після чого знову активувати захисний пристрій, натиснувши кнопку перезапуску **E**.

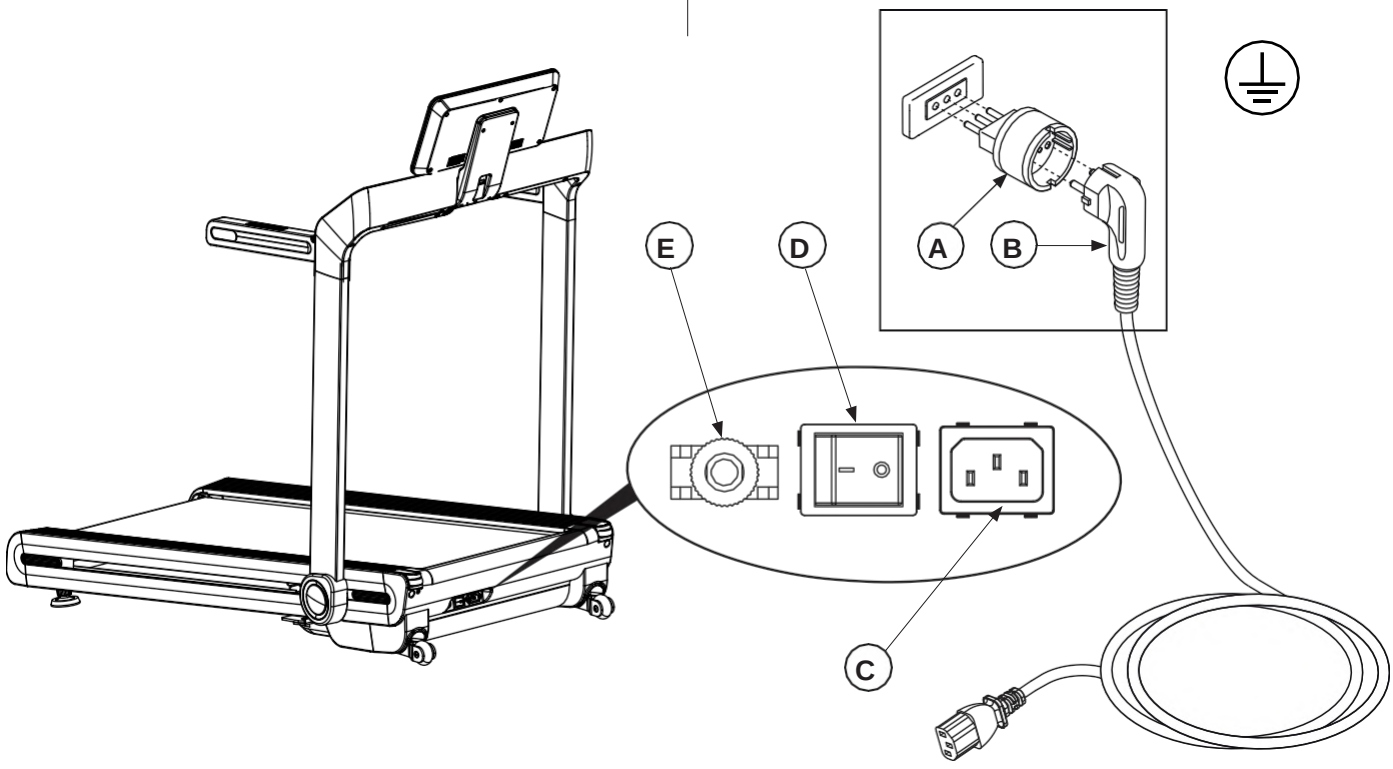

3,0 ПРОГРАМА ТРЕНУВАННЯ

Перед початком використання продукту рекомендується проконсультуватися з лікарем для перевірки фізичного стану та оцінки з ним особливих запобіжних заходів, пов'язаних із заняттями цією фізичною активністю.
Тим, хто починає користуватися пристроєм без попередньої фізичної підготовки, слід дотримуватися обережного підходу, обмежуючи кількість тренувань не більше ніж трьома на тиждень та дотримуючись мінімальних інтервалів і швидкості, щоб як ознайомитися з управлінням консоллю, так і поступово відійти від малорухливого способу життя.
Тим, хто вже займається спортом і має намір використовувати цей пристрій як допоміжний засіб для своїх вправ, рекомендується звернутися до персонального тренера для складання програми тренувань та розробки тренувального плану.
Контролюючи серцевий ритм під час тренування, можна націлити свою діяльність на досягнення 3 цілей:

- **схуднення:** підтримуючи інтенсивність кардіотренувань на рівні від **60%** до **75%**, можна спалювати калорії без зайвих зусиль;
- **поліпшення дихальних функцій:** підтримуючи частоту серцевих скорочень на рівні від **75%** до **85%**, можна тренувати легені, працюючи в аеробному режимі;
- **поліпшення серцево-судинної системи:** підтримуючи частоту серцевих скорочень на рівні від **85%** до **95%**, можна тренувати серце, працюючи в анаеробному режимі.

Використання продукту має супроводжуватися трьома етапами.

РОЗІГРІВ: перед початком тренування з використанням продукту завжди бажано виконати кілька вправ для розігріву та розігріву м'язів, щоб нагріти тіло та підготувати серце і легені.

ТРЕНУВАННЯ: починайте з низької інтенсивності, а після розминки поступово збільшуйте інтенсивність вправ, доки частота серцебиття не досягне бажаного порогового значення.
Підтримуйте постійну частоту серцебиття на бажаному рівні відповідно до своєї «мети» (схуднення, поліпшення дихальних або серцево-судинних можливостей).
Протягом перших тижнів використання тренувальні сесії не повинні тривати довше 20 хвилин; після набуття впевненості та навичок тривалість сесій можна збільшити до 60 хвилин.

РОЗМИНКА: після закінчення тренування розслабтеся, виконуючи протягом декількох хвилин вправи на розтяжку.

НЕБЕЗПЕКА

Заняття в режимі анаеробного тренування дозволені лише добре підготовленим професійним спортсменам.

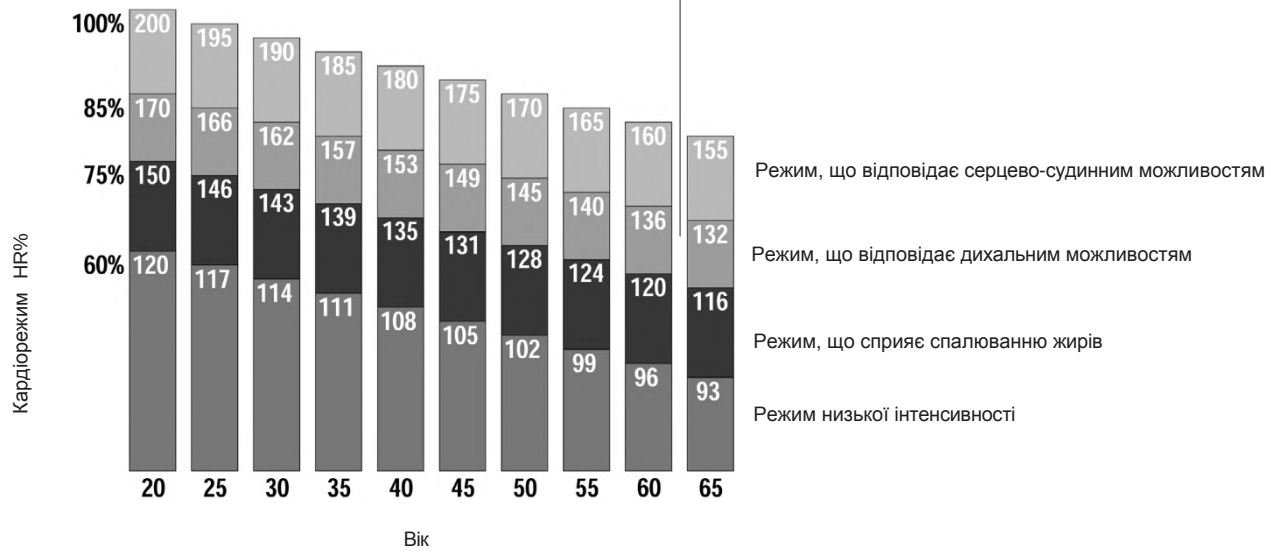

3,1 ВИКОРИСТАННЯ НАГРУДНОГО ПЕРЕДАВАЧА (ОПЦІЙНО)

УВАГА

- **Перед використанням наголовного передавача уважно прочитайте інструкції на цій сторінці та інструкції, надані виробником.**
- **Після кожного використання ретельно очистіть і висушіть передавач та еластичну стрічку, щоб уникнути передчасного розрядження батареї, а потім від'єднайте передавач і зберігайте його окремо від еластичної стрічки.**
- **Очистіть передавач вологою ганчіркою з нейтральним милом, еластичну стрічку слід прати вручну звичайним миючим засобом.**
- **Ремінь і передавач слід зберігати поза шухлядами, закритими пакетами або іншими контейнерами; рекомендується повісити їх на стіну, щоб забезпечити повне висихання.**

Продукт оснащений приймачем HR для некодованих нагрудних передавачів з протоколом 5 кГц (нагрудний ремінь не входить до комплекту).
Він складається з двох елементів: передавача, який надсилає радіосигнали до консолі, та еластичної стрічки, яка дозволяє закріпити передавач на грудях.
Передавач живиться від кнопкової батареї, яку потрібно замінити, коли сигнал стає недостатнім (див. «Технічне обслуговування — Заміна батареї»).

1) Прикріпіть один кінець передавача до еластичного ремінця.

2) Відрегулюйте довжину еластичного ремінця (відповідно до розміру грудей), використовуючи спеціальну пряжку. Розмістіть еластичний ремінець трохи нижче грудних м'язів або під грудьми, як показано на малюнку, а потім прикріпіть інший кінець еластичного ремінця до передавача.

3) Підніміть передавач і змочіть пальцями, змоченими у воді, електроди, розташовані на задній стороні.

4) Переконайтеся, що поверхня з електродами щільно прилягає до шкіри.

УВАГА

Показник серцевого ритму, виміряний за допомогою нагрудного ременя, є лише орієнтовним значенням, корисним для контролю частоти серцевих скорочень відповідно до режиму тренування, який ви плануєте виконувати, та для отримання орієнтовних даних щодо споживання калорій. У жодному разі вимірювання, отримане на тренажері, не може вважатися медичним даними.

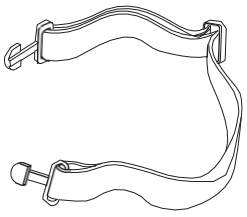

Еластична стрічка



Передавач

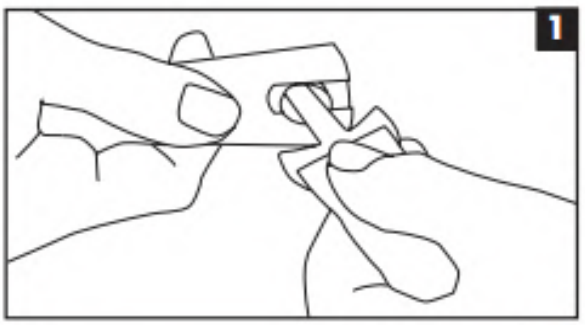

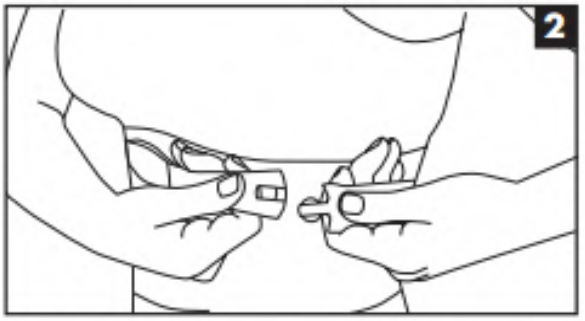

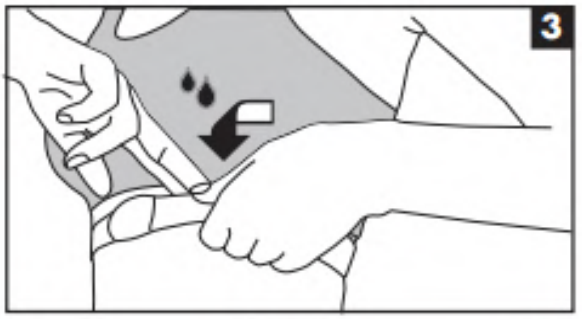

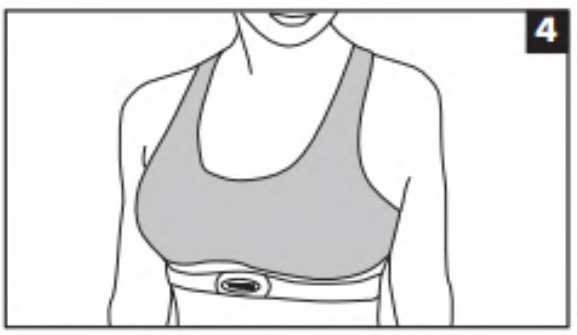

3.2 СПЕЦІАЛЬНЕ ОБЛАДНАННЯ

ІНТЕГРОВАНА АУДІОСИСТЕМА

Приладова панель стандартно оснащена системою вбудованих аудіодинаміків, підключених до підсилювача з інтерфейсом Bluetooth.
Щоб виконати сполучення та слухати музику з пристрою, який завжди маєте при собі, потрібно увімкнути Bluetooth на цьому пристрої (планшеті/смартфоні/музичному плеєрі), а потім підключитися до мережі аудіосистеми консолі з позначкою SYMK.
Для регулювання гучності прослуховування необхідно використовувати безпосередньо кнопки гучності на планшеті/смартфоні/музичному плеєрі.

TRX APP GATE 3.0 (ОПЦІЙНО)

Інтелектуальний Bluetooth-адаптер для бігової доріжки APP READY 3.0 забезпечує бездротове з'єднання між біговою доріжкою та віддаленими пристроями, такими як планшети або смартфони, оснащеними модулем Bluetooth.

Його можна легко підключити до спеціального USB-порту, розташованого на консолі бігової доріжки.

Дозволяє відразу ж користуватися наймотивуючішими та найцікавішими додатками, спеціально розробленими для тренувань на біговій доріжці. Включає додаток iConsole+ Training App з картами, маршрутами, планами тренувань та даними про тренування.

Сумісний із додатком Zwift (підписка не входить у комплект) для поєднання задоволення від відеоігор з інтенсивністю мотивуючого та ефективного тренування.

Сумісний з додатком Kinomap Fitness (підписка не входить у комплект) з його 120 000 км відео з геолокацією по всьому світу.

Новий TRX APP GATE має подвійну функцію: окрім того, що він є BT-модулем для підключення бігової доріжки до сумісних додатків, він також працює як приймач для Bluetooth-пульсометрів.

УВАГА

Bluetooth-адаптер НЕ можна підключати до USB-портів комп'ютера, ноутбука, планшета або смартфона, інакше він може пошкодитися.

Спеціальний USB-роз'єм, розташований збоку консолі, призначений виключно для живлення TRX APP GATE 3.0, який потребує напруги 3,3 В постійного струму. Цей USB-роз'єм не можна використовувати для живлення або заряджання пристроїв, інших ніж TRX APP GATE 3.0.

- Після успішного з'єднання консолі та пристрою (планшета або смартфона) дисплеї на консолі вимикаються, залишаються увімкненими лише кнопки швидкого вибору швидкості та нахилу, а також сигнал APP , що вказує на успішне з'єднання консолі та пристрою (планшета або смартфона).

- Коли з'єднання Bluetooth між біговою доріжкою та планшетом/смартфоном активне, можна користуватися наймотивуючішими та найцікавішими додатками, призначеними спеціально для тренувань на біговій доріжці.

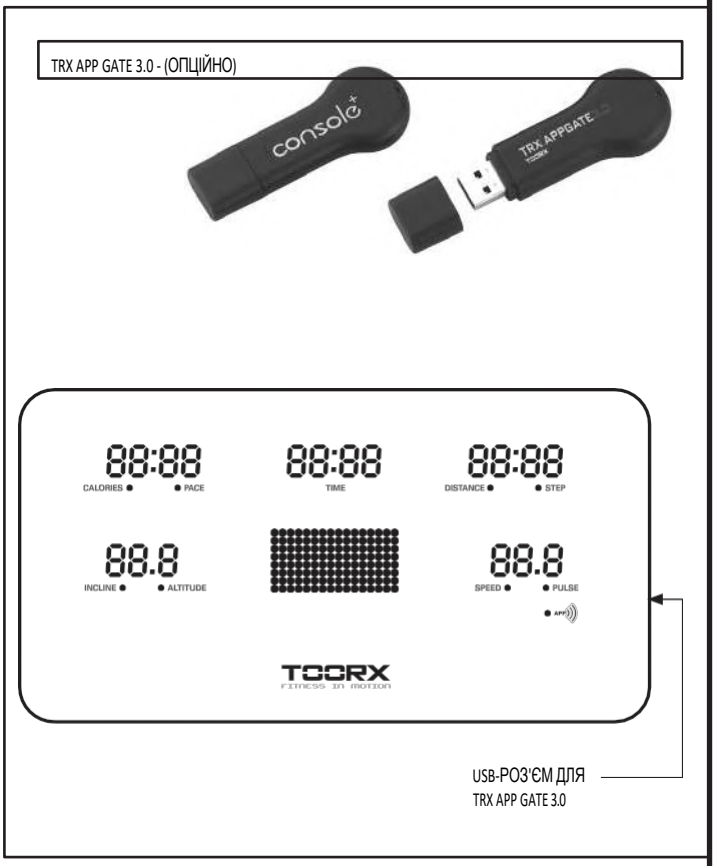

3.3 ПРАКТИЧНІ ПОРАДИ ТА РЕКОМЕНДАЦІЇ ЩОДО ВИКОРИСТАННЯ

НЕБЕЗПЕКА

• Перед початком тренування правильно закріпіть ключ безпеки, прикріпивши кліпсу до одягу на талії. Якщо ви хочете негайно зупинити бігову доріжку, просто потягніть за шнурок, щоб від'єднати магнітний ключ безпеки від консолі. Щоб продовжити тренування, вставте ключ назад у гніздо на консолі.

• Коли бігова доріжка не використовується, зніміть ключ безпеки та зберігайте його в безпечному місці. Тримайте ключ безпеки подалі від дітей.

• Починайте користуватися тренажером поступово. За необхідності користуйтеся поручнями. Рухайтеся повільно, коли швидкість стрічки низька. Не зупиняйтеся, коли стрічка рухається.

• Не намагайтеся змінювати напрямок руху та тримайте обличчя та передню частину тіла повернутою до консолі управління.

• Ніколи не вмикайте тренажер, коли хтось знаходиться на біговій доріжці.

• Не використовуйте тренажер більше ніж одна людина одночасно.

• Починайте тренування, стоячи ногами на бічних платформах; після того, як стрічка почне рухатися з мінімальною швидкістю, починайте повільно ходити по ній.

Тим, хто збирається скористатися біговою доріжкою вперше, слід спочатку ознайомитися з панеллю управління та перевірити роботу доріжки, перш ніж приступати до тренувальної програми.

a. Увімкніть тренажер, натиснувши на вимикач живлення, червона лампочка на вимикачі загориться, вставте ключ безпеки у відповідний отвір, консоль на мить виконає тест, увімкнувши всі дисплеї, а потім подасть попереджувальний сигнал.

b. Станьте на бігову доріжку з одного боку і займіть центральне положення, тримаючи ноги на бічних підніжках.

c. Натисніть кнопку START, щоб негайно розпочати тренування на мінімальній швидкості, тримаючись за поручні, почніть ходити з нормальною частотою та легким кроком, деякий час підтримуйте низьку швидкість, щоб звикнути до відчуття рухомої стрічки.

d. Коли ви почуваєтеся впевнено, збільште швидкість бігової доріжки, натиснувши кнопку «VELOCITÀ UP» або повернув багатофункціональний регулятор за годинниковою стрілкою, після чого відпустіть поручні та біжіть, синхронізуючи рухи рук.

e. Під час тренування важливо зберігати належну концентрацію, щоб уникнути нещасних випадків.

f. Рекомендується дотримуватися правильної постави під час бігу, дивлячись вперед, і не змінювати своє положення, особливо на високих швидкостях.

g. Під час тренування часто перевіряйте частоту серцебиття, тримаючи обома руками датчики пульсу на поручнях або одягнувши нагрудний ремінь (опція); дані будуть відображатися на дисплеї «PULSE».

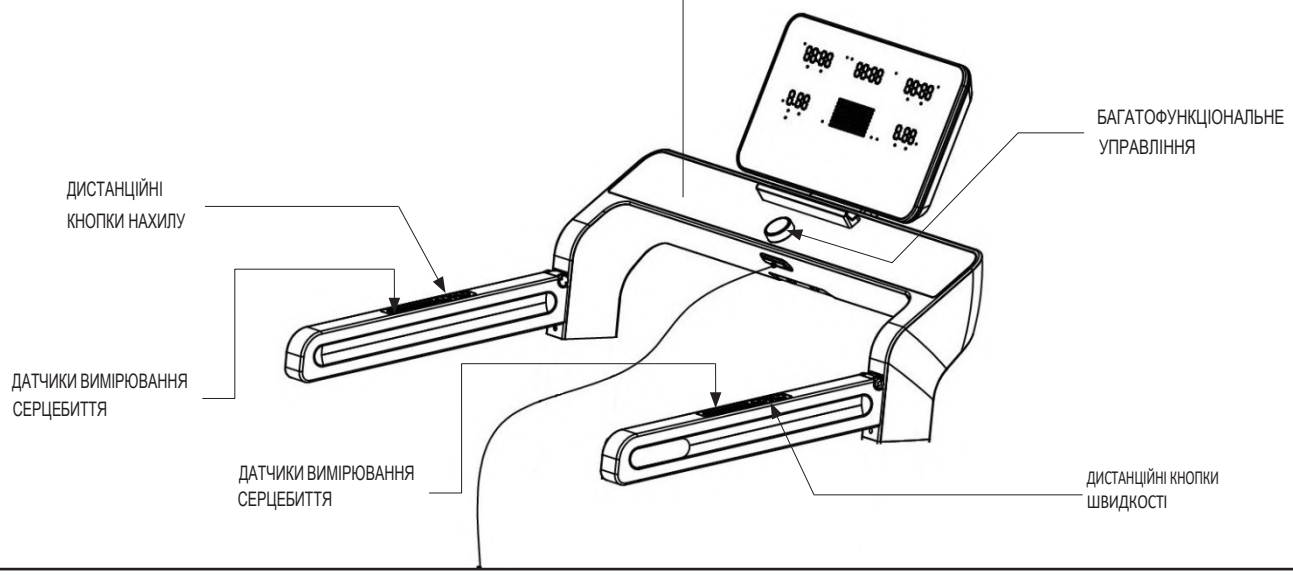

3,4 КОНСОЛЬ УПРАВЛІННЯ (дисплей)

TIME - *Тривалість (хв.)*

- Показує ЧАС тривалості вправи, починаючи з нуля, або зворотний відлік від часу, встановленого як ціль, до нуля.

КАЛОРІЇ - *Витрата калорій (кал.)*

- Показує КАЛОРІЇ, витрачені з початку тренування, або залишок від заданої кількості калорій до нуля (*****).

ТЕМП - *Темп (хв./км)*

- Показує ТЕМП, час у хвилинах, необхідний для пробігання одного кілометра з поточним темпом.

INCLINE — *Нахил площини руху (рівень)*

- Показує РІВЕНЬ НАХИЛУ бігової доріжки.

ALTITUDE - *Перепад висот (м)*

- Показує загальний ПЕРЕПАД ВИСОТ, подоланий під час тренування, виходячи з використаних рівнів нахилу.

DISTANCE - *Пройдена відстань (км)*

- Показує загальну ВІДСТАНЬ, пройдена з початку тренування, або залишок відстані до нуля (відстань до кінця тренування).

КРОКИ - *Підрахунок кроків*

- Показує кількість КРОКІВ з початку тренування (*****).

***ПРИМІТКА**: дисплеї з подвійною функцією змінюють дані кожні 5 секунд.*

SPEED — *Швидкість стрічки (км/год)*

- Показує ШВИДКІСТЬ бігової доріжки.

PULSE - *Частота серцебиття (уд./хв)*

- Приклавши обидві долоні до датчиків вимірювання пульсу або одягнувши нагрудний датчик (опція), дисплей відображає частоту серцебиття (*).

ГРАФІЧНИЙ ДИСПЛЕЙ

- Центральний дисплей складається з матричного індикатора, який надає візуальну інформацію про профіль поточного тренування, ілюструючи його прогрес залежно від нахилу та швидкості.
- *Графічний профіль програми*: під час вибору попередньо встановлених програм та програм користувача відображається графічний профіль програми.
- *Кільцевий індикатор*: центральне світлове кільце, яке відображається в ручному режимі, складається з низки індикаторів, що послідовно загоряються під час тренування, і призначене для імітації 400-метрової доріжки легкоатлетичного стадіону.

(*) Нагадуємо, що дані, які надає консоль, є приблизними та залежать від умов використання, тому їх не можна використовувати як медичну інформацію.

***ПРИМІТКА**: після декількох хвилин бездіяльності тренажера консоль автоматично вимикається.*

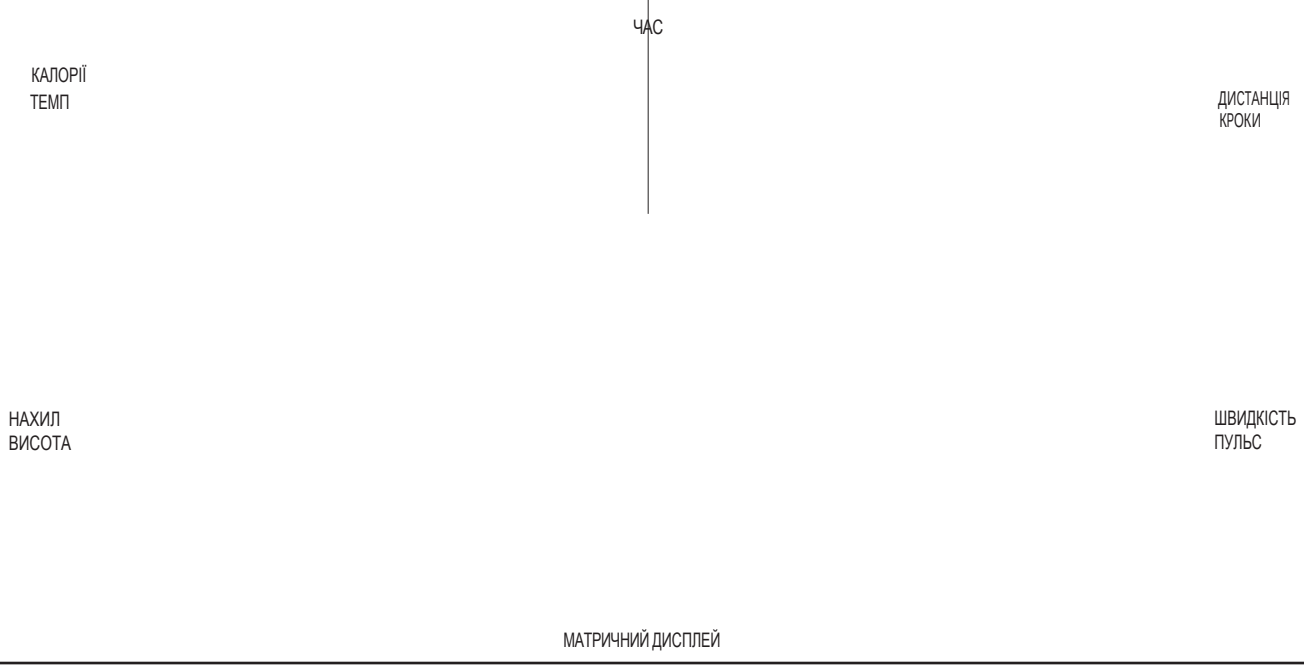

3,5 КОНСОЛЬ УПРАВЛІННЯ (кнопки)

СТАРТ
Натисніть кнопку, щоб розпочати тренування в усіх режимах роботи тренажера та вийти зі стану паузи.

STOP
Натисніть кнопку, щоб зупинити бігову доріжку та призупинити тренування; утримуйте кнопку натиснутою щонайменше 3 секунди, щоб завершити тренування та видалити його дані.

ШВИДКІСТЬ - (Швидкість бігової доріжки)
Щоб переглянути список програм або налаштувати параметри тренування, натисніть кнопки ШВИДКІСТЬ Up/Down. Щоб збільшити або зменшити швидкість бігової доріжки під час тренування, натисніть кнопки ШВИДКІСТЬ Up/Down (утримуючи кнопку натиснутою, значення швидко збільшуються або зменшуються).

НАХИЛ - (Нахил бігової поверхні)
Щоб переглянути список програм або налаштувати параметри тренування, натисніть кнопки INCLINE Up/Down. Щоб збільшити або зменшити нахил бігової доріжки під час тренування, натисніть кнопки INCLINE Up/Down (утримуючи кнопку натиснутою, значення швидко збільшуються або зменшуються).

ШВИДКИЙ ВИБІР ШВИДКОСТІ/НАХИЛУ ( )
При натисканні однієї з клавіш швидкого вибору швидкості або нахилу бігова доріжка переходить на рівень швидкості та нахилу, вказаний на самій клавіші.

БАГАТОФУНКЦІОНАЛЬНЕ УПРАВЛІННЯ
Перед початком тренування:

- Функція START: натисніть кнопку в центрі, щоб розпочати тренування в усіх режимах роботи тренажера та вийти зі стану паузи.
- Функція перегляду програм: обертайте багатофункціональний регулятор, щоб переглянути список програм.
- Функція введення даних: обертайте багатофункціональний регулятор, щоб змінити всі дані програми, натисніть кнопку в центрі, щоб підтвердити введені дані.

Під час тренування:

- Функція ПАУЗА/СТОП: натисніть кнопку в центрі, щоб призупинити тренування; утримуйте кнопку натиснутою щонайменше 3 секунди, щоб завершити тренування та видалити дані.
- Функція регулювання швидкості: обертайте багатофункціональний регулятор за годинниковою стрілкою, щоб збільшити швидкість, і проти годинникової стрілки, щоб зменшити швидкість.

PROG
У режимі очікування натисніть кнопку, щоб перейти до списку доступних програм тренувань: стандартні програми P01÷P24, програми користувача U01÷U04, кардіопрограми HP1÷HP4, тест на визначення відсотка жиру.

MODE
У режимі очікування натисніть кнопку, щоб вибрати один із 4 параметрів тренування на власний розсуд: тривалість тренування, відстань, яку ви плануєте пройти, кількість калорій, яку ви плануєте спалити, або кількість кроків, які ви плануєте зробити. Коли вводяться значення для часу, відстані, калорій або кроків, під час тренування відповідний дисплей буде вести відлік від заданого значення до нуля, після чого тренування завершиться.
Кнопка MODE під час налаштування програми використовується для підтвердження введення даних, а під час роботи — для перемикання відображення функцій на дисплеях.

ЗАХИСНИЙ КЛЮЧ
Ключ безпеки є дуже важливим елементом безпеки. Виймайте ключ після кожного використання виробу. Вставте ключ безпеки перед початком тренування з виробом; якщо ключ не вставлений, консоль залишається вимкненою. Ключ безпеки має шнурок та затискач, який слід закріпити на ремені шортів.

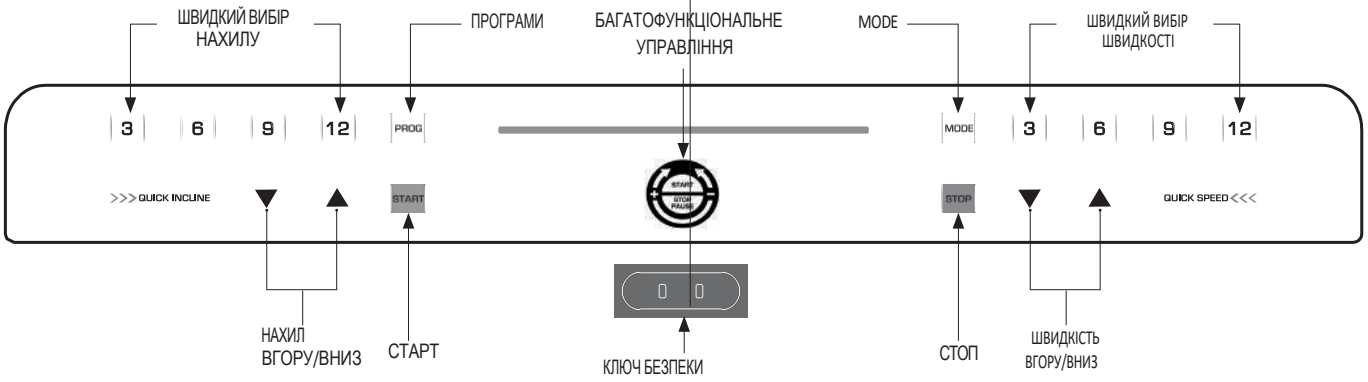

3,6 ПРАКТИЧНЕ ВИКОРИСТАННЯ - РУЧНИЙ РЕЖИМ

УВІМКНЕННЯ ІНСТРУМЕНТА

- Щоб увімкнути прилад, натисніть головний вимикач мережі в положення I=ON, загориться вбудований червоний індикатор, що сигналізує про те, що прилад отримує живлення. Вимикач розташований у передній частині, поруч з електричним кабелем. Після увімкнення вставте ключ безпеки в гніздо на консолі; буде виконано діагностичне тестування для перевірки логічної плати та дисплея, після чого на екрані з'явиться версія прошивки плати консолі, а через кілька секунд прилад буде готовий до використання.
- Консоль автоматично вимикається після декількох хвилин бездіяльності.

ПАУЗА ТА ПРИПИНЕННЯ ТРЕНУВАННЯ

- Коли бігова доріжка працює, натисніть кнопку STOP, щоб зупинити її та перевести тренування в *режим «ПАУЗА»*.
  Поточні дані зберігаються протягом 10 хвилин, протягом яких можна відновити тренування з того місця, де воно було перерване, натиснувши кнопку START.

  Коли ви відновлюєте тренування з режиму паузи, через 3 секунди бігова доріжка повернеться до швидкості та нахилу, які були до переходу в режим паузи.

- Щоб скасувати вправу та стерти поточні дані, утримуйте кнопку STOP протягом 3 секунд, стрічка сповільниться і зупиниться.

АВАРІЙНА ЗУПИНКА

- Щоб негайно зупинити тренування та зупинити стрічку, витягніть запобіжний ключ із гнізда. Негайно пролунає звуковий сигнал, і стрічка миттєво зупиниться.

РУЧНИЙ РЕЖИМ QUICKSTART

- Увімкніть пристрій, перевівши мережевий вимикач у положення ON та підключивши запобіжний ключ.
- Станьте на бігову доріжку, тримаючи ноги на бічних підніжках, потім натисніть START; через 3 секунди бігова доріжка запуститься на мінімальній швидкості.
- Натискайте кнопки «ШВИДКІСТЬ» та «НАХИЛ», щоб оперативно регулювати швидкість бігової доріжки та нахил бігової поверхні.
- Значення TIME, DISTANCE, CALORIES збільшуються у міру виконання вправи, яка триває до зупинки, якщо утримувати кнопку STOP натиснутою більше 3 секунд або витягнути запобіжний ключ.

РУЧНИЙ РЕЖИМ ЗВЕРНЕННЯ

- Увімкніть пристрій, перевівши мережевий вимикач у положення ON та підключивши запобіжний ключ.
- Натисніть кнопку MODE, щоб вибрати **P00** — ручний режим «Countdown», а потім визначте своє тренування на основі однієї з «цільових значень» (тривалість, відстань, калорії, кількість кроків); індикатор, що відповідає обраній функції, почне блимати, і, послідовно натискаючи MODE, ви можете встановити тривалість, відстань або витрату калорій як цільові значення.
- Натискайте кнопки ШВИДКІСТЬ та НАХИЛ, щоб встановити обрану «ціль», яка відображається на відповідному дисплеї:
  - Тривалість (задане значення: 15 хвилин),
  - Відстань (задане значення: 1 км),
  - Витрата калорій (задане значення: 50 кал),
  - Кількість кроків (задане значення: 5000 кроків).

  Натисніть кнопку MODE для підтвердження.
- Після налаштування параметрів тренування, тримаючи ноги на бічних підніжках, натисніть кнопку START; через 3 секунди бігова доріжка запуститься на мінімальній швидкості.
- Натискайте кнопки ШВИДКІСТЬ та НАХИЛ, щоб вчасно відрегулювати фактичну швидкість бігової доріжки та нахил бігової поверхні.
- Дисплей, що відображає вибрану «ціль», показує зворотний відлік від заданого значення до нуля.
- Тренування закінчується після завершення відліку «цільового значення». Тренування можна завершити в будь-який момент, утримуючи кнопку STOP натиснутою більше 3 секунд або витягнувши запобіжний ключ.

3.7 ПРЕДУСТАНОВЛЕННІ ПРОГРАМИ (P01÷P24)

Консоль має 24 попередньо встановлені програми, спеціально розроблені для проведення комплексного кардіотренування, відповідно до характеристик, описаних нижче:

- програми з 01 по 06: консоль керує зміною швидкості бігової доріжки відповідно до попередньо заданого профілю;
- програми від 07 до 18: консоль керує зміною як швидкості бігової доріжки, так і нахилу поверхні відповідно до заданого профілю;
- програми з 19 по 24: консоль керує зміною нахилу бігової доріжки відповідно до заданого профілю.

- Увімкніть пристрій, перевівши мережевий вимикач у положення ON та підключивши запобіжний ключ.
- Станьте на бігову доріжку, тримаючи ноги на бічних підніжках, потім натисніть кнопку PROG і за допомогою кнопок ШВИДКІСТЬ або НАХИЛ виберіть одну з попередньо встановлених програм тренування 01–24; на дисплеї *«Pulse»* з'явиться номер програми.
- Дисплей TIME почне блимати, показуючи попередньо встановлену ТРИВАЛІСТЬ 30 хвилин; скористайтеся багатофункціональним регулятором, щоб встановити бажане значення, а потім натисніть кнопку MODE для підтвердження.
- Натисніть кнопку START, щоб запустити програму; після трисекундного відліку стрічка рухається відповідно до профілю обраної програми.
- Під час виконання програм P01÷P06 можна вручну встановити нахил площини.
- Під час виконання програм P07÷P18 можна збільшувати або зменшувати швидкість і нахил за допомогою відповідних кнопок. Зміна швидкості та/або нахилу відбувається в межах сегмента, в якому в даний момент знаходиться профіль; коли профіль переходить до наступного сегмента, відновлюються значення швидкості та нахилу, передбачені програмою.
- Під час виконання програм P19÷P24 можна вручну налаштувати швидкість стрічки.
- Тривалість програми відповідає встановленому часу (доки показник TIME на дисплеї не досягне нуля). Процес можна завершити в будь-який момент, утримуючи кнопку STOP натиснутою більше 3 секунд або витягнувши запобіжний ключ.

TIME / MODE		1	2	3	4	5	6	7	8	9	10	11	12	13	14	15	16	17	18	19	20	21	22	23	24	25	26	27	28	29	30
P01	SPD	1	3	3	4	5	5	4	4	3	3	2	3	3	4	5	5	4	4	3	3	3	3	4	5	5	4	4	3	3	1
P02	SPD	2	4	6	6	6	5	4	4	4	3	3	4	6	6	6	5	4	4	4	3	4	6	6	6	5	4	4	4	3	2
P03	SPD	2	4	6	7	7	6	6	5	5	3	4	6	7	7	6	6	5	5	3	4	6	7	7	6	6	5	5	4	3	2
P04	SPD	2	4	6	8	6	6	5	5	4	4	3	4	6	8	6	6	5	5	4	4	3	4	6	8	6	6	5	5	3	2
P05	SPD	3	4	6	8	10	8	6	6	5	5	4	4	6	8	10	8	6	6	5	5	4	4	6	8	10	8	6	5	3	2
P06	SPD	3	4	6	8	10	12	10	8	6	5	4	6	8	10	12	10	8	6	5	4	6	8	10	12	10	8	6	5	3	2
P07	SPD	1	3	3	4	5	5	4	4	3	3	2	3	3	4	5	5	4	4	3	3	3	3	4	5	5	4	4	3	3	1
	INC	0	3	3	4	4	6	6	4	4	3	0	3	3	4	4	6	6	4	4	0	3	3	4	4	6	6	4	4	3	0
P08	SPD	2	4	6	6	6	5	4	4	4	3	3	4	6	6	6	5	4	4	4	3	4	6	6	6	5	4	4	4	3	2
	INC	0	3	3	5	5	6	6	5	5	3	1	3	3	4	4	6	6	4	4	0	3	3	4	4	6	6	4	4	3	0
P09	SPD	2	4	6	6	6	5	4	4	4	3	3	4	6	6	6	5	4	4	4	3	4	6	6	6	5	4	4	4	3	2
	INC	3	5	3	5	9	4	2	4	6	8	10	10	5	5	5	4	4	6	7	8	7	4	4	4	5	7	7	6	4	0
P10	SPD	2	4	6	7	7	6	6	5	5	3	4	6	7	7	6	6	5	5	3	4	6	7	7	6	6	5	5	4	3	2
	INC	5	4	4	3	3	4	4	3	3	10	8	6	6	4	3	4	5	6	10	8	6	3	3	5	5	3	3	5	4	0
P11	SPD	2	4	6	7	7	6	6	5	5	3	4	6	7	7	6	6	5	5	3	4	6	7	7	6	6	5	5	4	3	2
	INC	7	5	4	3	4	5	5	4	4	8	7	9	9	5	5	4	6	6	8	7	6	6	3	3	4	6	6	4	4	0
P12	SPD	2	4	6	8	6	6	5	5	4	4	3	4	6	8	6	6	5	5	4	4	3	4	6	8	6	6	5	5	3	2
	INC	6	4	4	3	4	4	5	6	7	7	10	8	6	5	6	7	9	7	8	10	10	8	6	5	7	7	10	8	5	0
P13	spd	2	4	6	8	6	6	5	5	4	4	3	4	6	8	6	6	5	5	4	4	3	4	6	8	6	6	5	5	3	2
	INC	5	7	7	5	7	4	6	6	7	8	10	10	3	3	5	5	7	7	8	8	10	8	6	4	6	6	8	8	10	0
P14	SPD	3	4	6	8	10	8	6	6	5	5	4	4	6	8	10	8	6	6	5	5	4	4	6	8	10	8	6	5	3	2
	INC	5	4	4	3	3	4	5	5	8	10	8	8	6	4	3	4	6	6	8	8	10	10	8	4	3	4	8	8	10	0
P15	SPD	3	4	6	8	10	8	6	6	5	5	4	4	6	8	10	8	6	6	5	5	4	4	6	8	10	8	6	5	3	2
	INC	6	5	6	5	4	6	8	8	9	9	10	10	6	5	4	5	6	6	8	8	10	10	6	5	4	6	8	8	10	0
P16	SPD	3	4	6	7	8	10	8	6	5	3	4	6	7	7	6	6	5	5	3	4	6	7	7	6	6	5	5	4	3	2
	INC	8	8	6	5	6	5	6	8	8	10	10	8	6	4	6	6	8	8	10	8	6	5	5	8	6	8	10	10	12	0
P17	SPD	3	4	6	8	10	12	10	8	6	5	4	6	8	10	12	10	8	6	5	4	6	8	10	12	10	8	6	5	3	2
	INC	8	8	6	5	4	3	4	5	6	6	10	6	6	4	3	4	6	8	10	12	10	8	4	3	4	6	8	10	12	0
P18	SPD	3	4	6	8	10	12	10	8	6	5	4	6	8	10	12	10	8	6	5	4	6	8	10	12	10	8	6	5	3	2
	INC	10	9	8	7	6	5	6	7	8	10	12	8	7	6	5	6	7	8	10	12	10	8	6	5	6	7	8	10	12	0
P19	INC	0	3	3	4	4	6	6	4	4	3	0	3	3	4	4	6	6	4	4	0	3	3	4	4	6	6	4	4	3	0
P20	INC	3	5	3	5	9	4	2	4	6	8	10	10	5	5	5	4	4	6	7	8	7	4	4	4	5	7	7	6	4	0
P21	INC	5	4	4	3	3	4	4	3	3	10	8	6	6	4	3	4	5	6	10	8	6	3	3	5	5	3	3	5	4	0
P22	INC	6	5	6	5	4	6	8	8	9	9	10	10	6	5	4	5	6	6	8	8	10	10	6	5	4	6	8	8	10	0
P23	INC	8	8	6	5	4	6	6	8	6	10	10	8	6	4	6	6	8	8	10	8	6	5	5	8	6	8	10	10	12	0
P24	INC	10	9	8	7	6	5	6	7	8	10	12	8	7	6	5	6	7	8	10	12	10	8	6	5	6	7	8	10	12	0

3.8 ПРОГРАМА КОРИСТУВАЧА (U01÷U04)

- Увімкніть прилад, перевівши мережевий вимикач у положення ON, і переконайтеся, що запобіжний ключ вставлений.
- Станьте на бігову доріжку, тримаючи ноги на бічних підніжках, потім натисніть кнопку PROG і за допомогою багатофункціонального регулятора перейдіть до настроюваних програм тренувань U01–U04; на дисплеї «Pulse» з'явиться номер програми, натисніть кнопку MODE, щоб вибрати одну з чотирьох програм користувача.
- Програма користувача складається з 30 сегментів (або кроків), у кожному сегменті можна налаштувати швидкість бігової доріжки та нахил платформи; 30 сегментів складають профіль програми користувача.

СЕГМЕНТ 01 :

- за допомогою кнопок «ШВИДКІСТЬ» встановіть швидкість для сегмента 01; швидкість відображається на дисплеї «Швидкість»;
- за допомогою кнопок НАХИЛ налаштуйте нахил для сегмента 01, потім натисніть MODE, щоб підтвердити та перейти до налаштування наступного сегмента.

СЕГМЕНТ 02 :

- за допомогою кнопок ШВИДКІСТЬ встановіть швидкість для сегмента 02, швидкість відображається на дисплеї «Швидкість»;
- за допомогою кнопок НАХИЛ налаштуйте нахил для сегмента 02, потім натисніть MODE для підтвердження та переходу до налаштування наступного сегмента.

- Після налаштування швидкості та нахилу для 30 сегментів індикатор TIME почне блимати, відображаючи стандартну ТРИВАЛІСТЬ у 30 хвилин; скористайтеся багатофункціональним регулятором, щоб встановити бажане значення (тривалість кожного сегмента становитиме одну тридцяту від загального встановленого часу), а потім натисніть кнопку MODE, щоб підтвердити тривалість користувацької програми.
- Таким чином заповнений профіль зберігається в консолі; після налаштування чотирьох програм користувача додати нову програму можна лише шляхом редагування однієї з уже налаштованих програм користувача.
- Натисніть кнопку START, щоб запустити користувацьку програму; після трисекундного відліку стрічка рухається відповідно до запрограмованого профілю.
- У будь-який момент можна збільшити або зменшити швидкість і нахил, натискаючи відповідні кнопки. Зміна швидкості та/або нахилу відбувається в межах сегмента, в якому знаходиться профіль у цей момент; коли профіль переходить до наступного сегмента, відновлюються умови швидкості/нахилу, передбачені програмою.
- Тривалість програми відповідає заданому часу (доки показник TIME на дисплеї не досягне нуля). Тренування можна завершити в будь-який момент, утримуючи кнопку STOP натиснутою більше 3 секунд або витягнувши запобіжний ключ.

3.9 КАРДІОПРОГРАМА (HP1÷HP4)

Програма «Кардіо» — це система тренувань, у якій комп'ютер автоматично регулює нахил бігової доріжки та швидкість відповідно до виміряної частоти серцевих скорочень. Важливо, щоб користувач встановив порогове значення частоти серцевих скорочень, дотримуючись вказівок та довідкової таблиці, наведених у розділі «Програма тренувань», і лише після консультації з лікарем.



Перед використанням кардіопрограм обов**'язково проконсультуйтеся зі своїм лікарем.**

- Увімкніть прилад, перевівши мережевий вимикач у положення ON, та переконайтеся, що запобіжний ключ вставлений.
- Станьте на бігову доріжку і поставте ноги на бічні підніжки, потім натисніть кнопку PROG і використовуйте багатофункціональний регулятор, щоб вибрати одну з кардіопрограм, позначених абревіатурами: HP1 ÷ HP4.
- Натисніть кнопку MODE, щоб підтвердити вибір однієї з чотирьох кардіопрограм HP1 ÷ HP4.
  Ці чотири програми мають різні характеристики та забезпечують різну інтенсивність тренувань, що відповідає 60%, 70%, 80% та 90% від максимальної частоти серцевих скорочень. HP1 = *режим тренування для схуднення, 60%*
  HP2 = *режим серцевого тренування для аеробних вправ, 70%* HP3 = *режим серцевого тренування для анаеробних вправ, 80%* HP4 = *режим серцевого тренування для анаеробних вправ, 90%*
  Значення порогової частоти серцебиття, РЕКОМЕНДОВАНІ чотирма програмами, можна налаштувати за допомогою багатофункціонального регулятора (не перевищуючи при цьому максимального значення ЧСС (max) = 220-вік) відповідно до вашого стану здоров'я та фізичної підготовки.
- Налаштування ВІКУ користувача: AGE
  використовуйте багатофункціональну кнопку для введення даних і натисніть кнопку MODE для підтвердження.
- Налаштування ВАГИ користувача: WEIGHT
  використовуйте багатофункціональну кнопку для введення даних і натисніть кнопку MODE для підтвердження.
- На дисплеї відображається рекомендована консоллю HRC частота серцебиття, розрахована за алгоритмом, що враховує вік, вагу та рівень програми. Запропоновані дані можна змінити відповідно до вашого стану здоров'я та рівня фізичної підготовки за допомогою багатофункціональної кнопки. Після налаштування значення натисніть MODE для підтвердження.
- Індикатор TIME починає блимати, показуючи стандартну тривалість 30 хвилин; за допомогою багатофункціонального регулятора встановіть бажане значення, а потім натисніть кнопку MODE для підтвердження.
- Після завершення введення всіх перерахованих вище параметрів для запуску програми Cardio необхідно надіти нагрудний ремінь (опція).
- Переконайтеся, що консоль нормально приймає сигнал від пояса, і натисніть кнопку START.
  Після трисекундного відліку стрічка рухається, і програма тренування розпочнеться відповідно до введених параметрів.
- Швидкість бігової доріжки та нахил контролюються комп'ютером, який збільшуватиме або зменшуватиме їх залежно від того, чи віддаляється чи наближається виміряний пульс до заданого порогового значення.
- Тривалість програми відповідає заданому часу (доки показник TIME на дисплеї не досягне нуля). Тренування можна завершити в будь-який момент, утримуючи кнопку STOP натиснутою більше 3 секунд або витягнувши запобіжний ключ.

ВАЖЛИВІ ПРИМІТКИ:

- Під час виконання програми Cardio необхідно використовувати нагрудний датчик (опція), оскільки він забезпечує більш точне вимірювання серцевого ритму порівняно з датчиками, розміщеними на поручнях, які, до того ж, заважають правильному балансу під час бігу.
- Якщо сигнал серцевого ритму не реєструється безперервно, швидкість бігової доріжки та рівень нахилу бігової поверхні обнуляються, консоль припиняє тренування та видає повідомлення про відсутність пульсу.



Якщо на дисплеї Pulse відображаються несподівані або надто мінливі значення пульсу, НЕ використовуйте програму HRC, перевірте, чи поблизу виробу немає джерел електромагнітного випромінювання, які можуть спричинити радіоперешкоди. Якщо проблема не зникне, зверніться до служби технічної підтримки.

3.10 ТЕСТ НА ВІДСОТОК ЖИРУ В ОРГАНІЗМІ

За допомогою датчиків вимірювання серцевого ритму Hand Pulse програма Body Fat Test дозволяє виміряти відсоток жирової маси тіла.
Нагадуємо, що отриманий показник є лише приблизним і теоретичним орієнтиром, який допомагає оцінити прогрес у фізичній формі під час тренувальної програми.



- **Особам, які мають кардіостимулятор або інші електронні пристрої, заборонено використовувати програму Body Fat Test.**
- **Програму Body Fat Test слід виконувати лише тоді, коли стрічка повністю зупинилася.**

- Увімкніть прилад, перевівши мережевий вимикач у положення ON.
- Станьте на бігову дошку, тримаючи ноги на бічних підніжках, а потім натискайте кнопку PROG, доки на дисплеї *Distance* не з'явиться абревіатура «FAT» (Body Fat Test), щоб перейти до процедури вимірювання відсотка жирової маси користувача.
- Натисніть кнопку MODE, на дисплеї з'явиться **F1**, буде запропоновано ввести *стать* користувача, після чого за допомогою багатофункціонального регулятора встановіть 01 для чоловіків або 02 для жінок.
- Натисніть ще раз кнопку MODE, на дисплеї з'явиться **F2**, буде запропоновано ввести *вік* користувача, після чого за допомогою багатофункціонального регулятора введіть відповідне значення.
- Натисніть ще раз кнопку MODE, на дисплеї з'явиться **F3**, з'явиться запит на введення *зросту* користувача, після чого за допомогою багатофункціонального регулятора введіть значення.
- Натисніть ще раз кнопку MODE, на дисплеї з'явиться **F4**, з'явиться запит на введення *ваги* користувача, після чого за допомогою багатофункціонального регулятора введіть значення.
- Натисніть кнопку MODE, щоб розпочати процедуру вимірювання відсотка жирової маси, на дисплеї з'явиться **F5**, після чого сильно притисніть обома руками до сенсорних пластин, поки через кілька секунд на дисплеї не з'явиться результат тесту.
- Якщо прилад не може обчислити відсоток жирової маси, це може бути пов'язано з неправильним введенням базових даних користувача або з надто сухою шкірою рук, що не забезпечує належного контакту з датчиками.
  У такому випадку необхідно натиснути кнопку STOP, а потім повторити процедуру вимірювання, попередньо злегка зволоживши руки.

Довідкова таблиця, що відповідає позначці **F5** тесту на вміст жиру в організмі:

Вік	Жінка				Чоловік			
	Стрункa	Нормальна	Повна	Ожиріння	Стрункa	Нормальна	Повна	Ожиріння
10–16	< 36	36–46	47–53	> 53	< 20	20–29	30–34	> 34
17–29	< 40	40–50	51–56	> 56	< 22	22–31	32–36	> 36
30–39	< 44	44–57	58–64	> 64	< 23	23–32	33–37	> 37
40–55	< 46	46–58	59–64	> 64	< 23	23–32	33–37	> 37
56–85	< 48	48–60	61–66	> 66	< 24	24–33	34–38	> 38

4,0 ТЕХНІЧНЕ ОБСЛУГОВУВАННЯ

НЕБЕЗПЕКА

Перед виконанням будь-яких операцій з очищення або технічного обслуговування вимкніть інструмент за допомогою мережевого вимикача та витягніть штекер живлення з розетки.

УВАГА

НЕ використовуйте для чищення легкозаймисті, токсичні або шкідливі речовини, а лише засоби на водній основі та м'які серветки.

НЕ використовуйте розчинники, що містять нафтопродукти, такі як ацетон, бензол, або олії, що містять хлорні сполуки, тетрахлорметан, аміак, які можуть пошкодити та роз'їсти пластикові деталі.

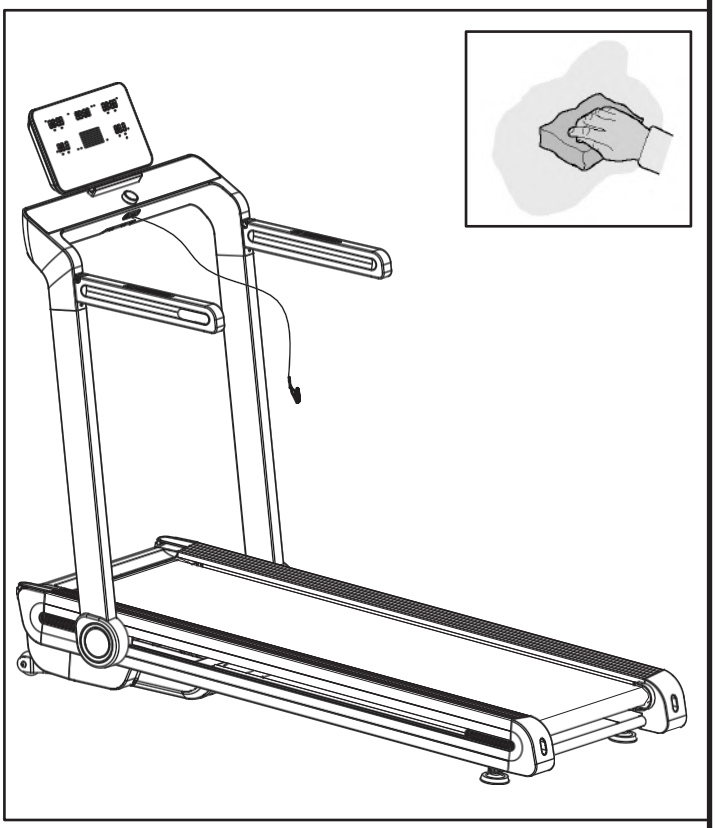

- Пот — це органічна рідина, що містить солі, здатні пошкоджувати метал; саме тому ***після кожного тренування*** необхідно ретельно очищати виріб, щоб видалити залишки поту, використовуючи мікрофіброву серветку, змочену нейтральним милом. Особливу увагу слід приділити металевим деталям, щоб запобігти явищам, які можуть скоротити термін служби рами та покриття, що може призвести до втрати гарантії.
- Для очищення консолі використовуйте м'яку, злегка зволожену серветку, щоб не подряпати глянцеві поверхні.
- Під час чищення інструменту слід бути обережним і не терти консоль із надмірною силою.

4.1 ЗМАЩУВАННЯ БІГОВОЇ СТРІЧКИ

УВАГА

Площина ковзання попередньо змащена на заводі, тому при першому використанні інструменту змащувати її не потрібно.

Змащування стрічки пробігу є важливою операцією і повинно виконуватися відповідно до наведених нижче інструкцій. Відсутність змащування стрічки пробігу призводить до більшого тертя при ковзанні стрічки по площині, що є причиною виходу з ладу двигуна, плати живлення та передчасного зносу стрічки і площини пробігу. Гарантія не поширюється на пошкодження, спричинені недбалістю або відсутністю технічного обслуговування.

Поверхню ковзання слід змащувати спеціальним силіконовим мастилом після перших 40–50 км пробігу, а потім приблизно кожні 300 км експлуатації або після тривалого простою, а також у будь-якому разі щоразу, коли поверхня ковзання здається сухою.

- Для підтримання бігової поверхні та бігової стрічки в оптимальному стані консоль оснащена індикатором «LUBE», який нагадує про необхідність змащування, яке слід проводити через заплановані регулярні проміжки часу: змащування потрібно проводити кожні **300 км** пробігу. *Щоб переглянути загальну пробіг та час використання виробу, потрібно утримувати натиснутими протягом 5 секунд кнопки VELOCITÀ UP та VELOCITÀ DOWN.*
- Перед початком змащування бігової доріжки необхідно обнулити лічильник і вимкнути індикатор «LUBE», утримуючи натиснутою кнопку PROG щонайменше п'ять секунд, до звукового сигналу скидання; після чого вимкніть тренажер і витягніть вилку з розетки.
- Щоб розпочати змащування, слід підготувати флакончик із мастилом **A**, відрізавши носик і вставивши спеціальну трубочку **B** у дозатор, після чого потрібно зняти кришку **C**.
- Підніміть стрічку по краях підніжок і працюйте на відстані приблизно 50 см від моторного відсіку; спочатку підніміть ліву сторону, як показано на малюнку, точка **D**.
- Використовуючи мастило, що входить до комплекту, нанесіть під стрічку кількість мастила, що відповідає приблизно **5 мм** вмісту пляшечки з кожного боку, намагаючись розподілити його якомога ближче до центру площини руху.
- Повторіть цю операцію, піднявши край стрічки з правого боку, а потім щільно закрийте ємність з мастилом кришкою **C**.
- Як альтернатива, змащування можна виконати за допомогою балончика з силіконовим мастилом-спреєм (не входить до комплекту), зробивши чотири розпилення по дві секунди на кожну сторону.
- Після нанесення мастила підключіть штекер живлення, увімкніть прилад і в ручному режимі пройдіться по стрічці на низькій швидкості протягом 2–3 хвилин, щоб забезпечити рівномірний розподіл мастила по поверхні.

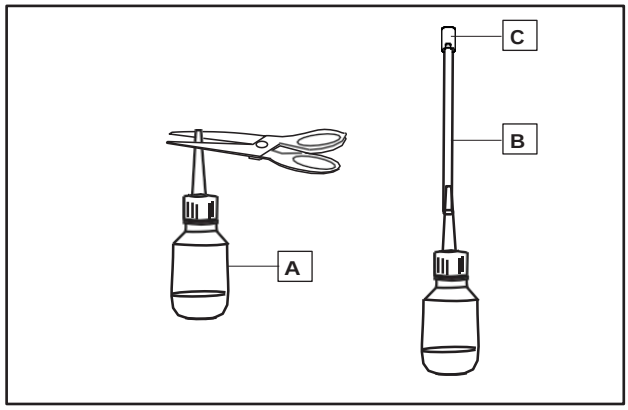

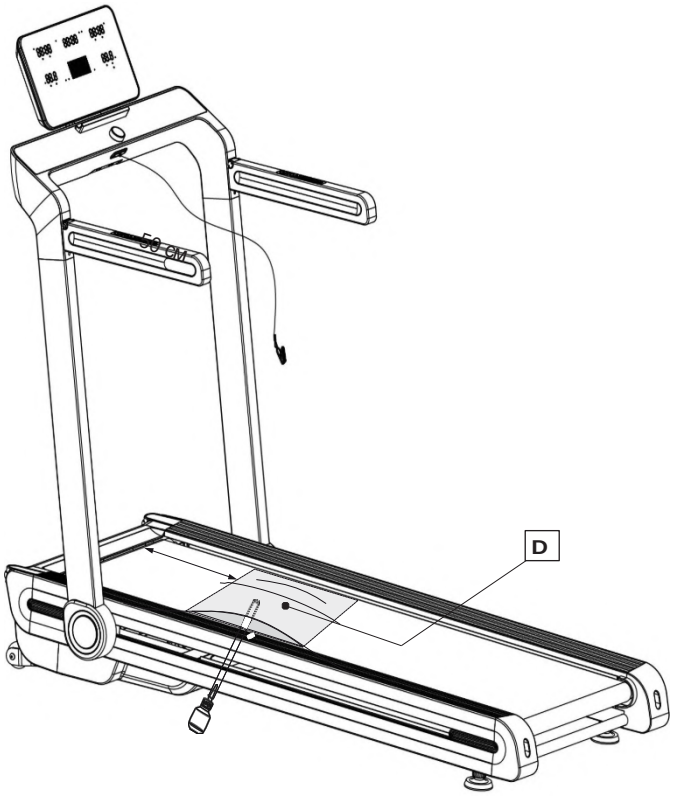

4.2 НАПРУЖЕННЯ - ЦЕНТРУВАННЯ СТРІЧКИ

НЕБЕЗПЕКА

Перед початком центрування або натягування вимкніть інструмент за допомогою мережевого вимикача та витягніть штекер живлення з розетки.

- Якщо під час обертання стрічка має тенденцію зміщуватися вправо, необхідно відрегулювати правий регулювальний гвинт, повертаючи його за годинниковою стрілкою по чверті обороту за раз.
- Після кожного регулювання, не стаючи на бігову доріжку, запустіть стрічку в ручному режимі зі швидкістю 3-4 км/год протягом щонайменше двох хвилин, щоб перевірити ефективність втручання.
- Якщо стрічка продовжує рухатися вправо, просто поверніть гвинт ліворуч на чверть обороту проти годинникової стрілки.
  Ті самі правила застосовуються, якщо стрічка має тенденцію зміщуватися вліво.

УВАГА

Повертайте натяжні гвинти не більше ніж на 1/4 обороту за раз.
Надмірне натягнення стрічки може призвести до передчасного зносу шківів, підшипників та двигуна.

- Якщо стрічка недостатньо натягнута, закрутіть обидва гвинти за годинниковою стрілкою на чверть обороту; якщо, навпаки, стрічка занадто натягнута, відкрутіть гвинти на чверть обороту проти годинникової стрілки.

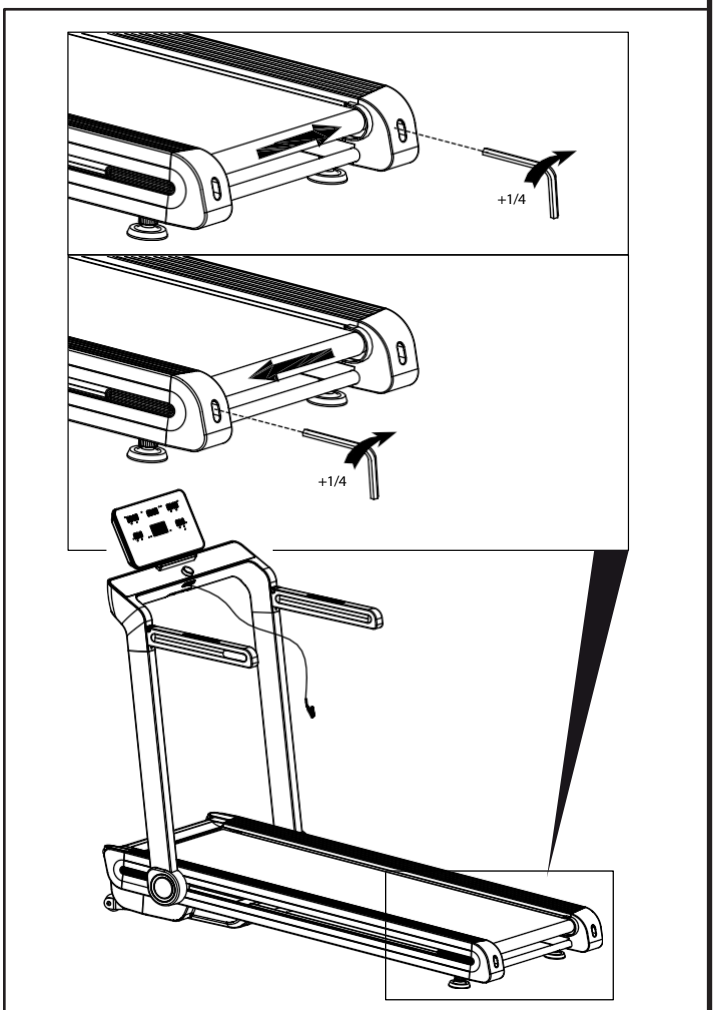

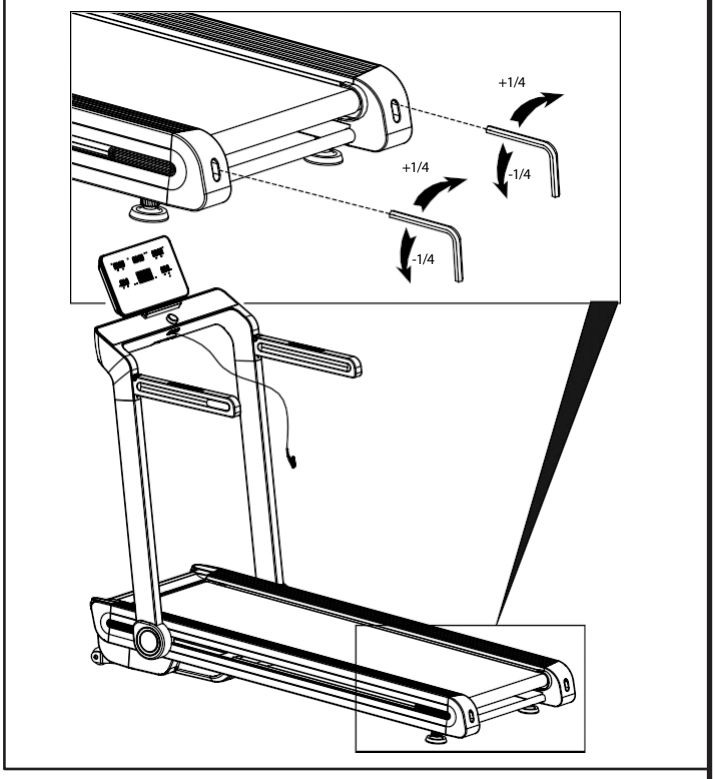

4.3 НЕОБХІДНЕ ТЕХНІЧНЕ ОБСЛУГОВУВАННЯ

ЗАМІНА ПРИВОДНОЇ СТРІЧКИ

Бігова стрічка зношується переважно знизу, у частині, що контактує з біговою поверхнею, і її слід замінювати кожні **2500–3000 км**; однак заявлений термін служби залежить від ваги користувача та умов експлуатації. *Щоб переглянути загальний пробіг та час використання виробу, потрібно утримувати натиснутими протягом 5 секунд кнопки VELOCITÀ UP та VELOCITÀ DOWN.*

- Зношена стрічка збільшує тертя з біговою поверхнею та ставить під загрозу двигун, який спочатку перегрівається, а потім зазнає незворотного пошкодження.

- Незаміна бігової стрічки у передбачений термін призводить до втрати гарантії на двигун.

- Навіть якщо бігова стрічка не повністю зношена, її все одно слід замінювати кожні **5 років,** оскільки матеріали, з яких вона виготовлена, схильні до старіння.



Заміна ходової стрічки є операцією, яка виконується виключно персоналом Центру технічної підтримки.

5.0 ВИВЕДЕННЯ З ЕКСПЛУАТАЦІЇ — УТИЛІЗАЦІЯ



Символ сміттєвого бака з хрестом зверху вказує на те, що продукція, яка продається, підпадає під дію європейської директиви RoHS щодо утилізації відходів електричного та електронного обладнання (RAEE).



Маркування CE вказує, що продукт повністю відповідає директиві RoHS 2011/65/ЄС і жоден з електричних та електронних компонентів, вбудованих у продукт, не містить рівнів певних речовин, що вважаються небезпечними для здоров'я людини, які перевищують передбачені норми.

Цей виріб НЕ можна утилізувати як побутові відходи, його необхідно утилізувати окремо (у країнах Європейського Союзу), здаючи у відповідні пункти збору, призначені для утилізації та переробки таких виробів.

Компанія Garlando S.p.A. закликає дбати про природу та здоров'я людей також за межами Європейського Союзу та сподівається, що будуть дотримуватися місцеві правила утилізації та переробки відходів, використовуючи, коли це можливо, сортування електричного та електронного обладнання, а також численних компонентів (таких як залізо, мідь, пластик, тощо), які можна відновлювати та використовувати повторно.

6.0 КАТАЛОГ ЗАПЧАСТИН - ЗАМОВЛЕННЯ ЗАПЧАСТИН

Для замовлення запасних частин зверніться до розбірного креслення, яке знаходиться на наступній сторінці.
У замовленні запасних частин повинні бути вказані наступні дані:

1. Марка та модель виробу - див. табличку на виробі

2. Назва деталі, яку потрібно замінити — див. перелік запасних частин

3. Номер деталі - див. розрізний креслення

4. Необхідна кількість.

5. Адреса та інформація для відправлення - див. бланк замовлення запасних частин, доданий до посібника

Для більшої чіткості оформляйте замовлення, використовуючи копію бланка замовлення запасних частин, що міститься у картці, доданій до цього посібника, разом із Гарантійним сертифікатом.

Замовлення запасних частин необхідно здійснювати у письмовій формі, факсом або електронною поштою за вказаними нижче контактними даними:

факс +39 0143.318594
електронна пошта: assistenza.toorx@garlando.it

Цей каталог може дещо відрізнятися від вашого виробу; у ньому можуть бути відсутні оновлення, які виробник вніс з того часу. У разі труднощів із розумінням малюнків та описів звертайтеся до Центру технічної підтримки за номером: +39 0143/318540
(з 9:00 до 12:00 з понеділка по п'ятницю).

6.1 РОЗБІРНА СХЕМА ЗАПЧАСТИН - Табл. 1

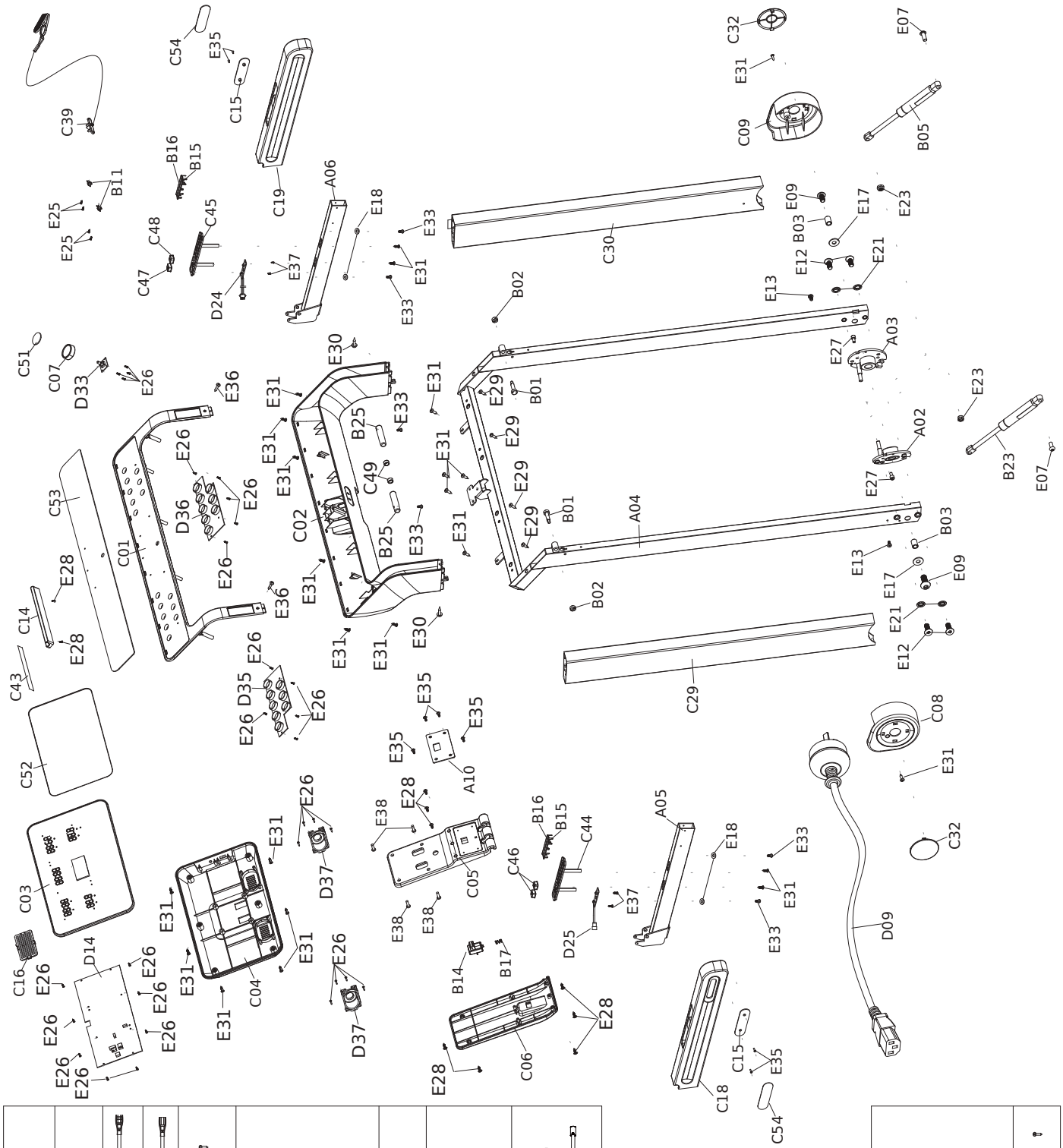

F01	F02	F03	F04	F05	H01	H02	H03	B09	C55

G01	G02	G03

6.2 РОЗБІРНА СХЕМА ЗАПЧАСТИН - Табл. 1

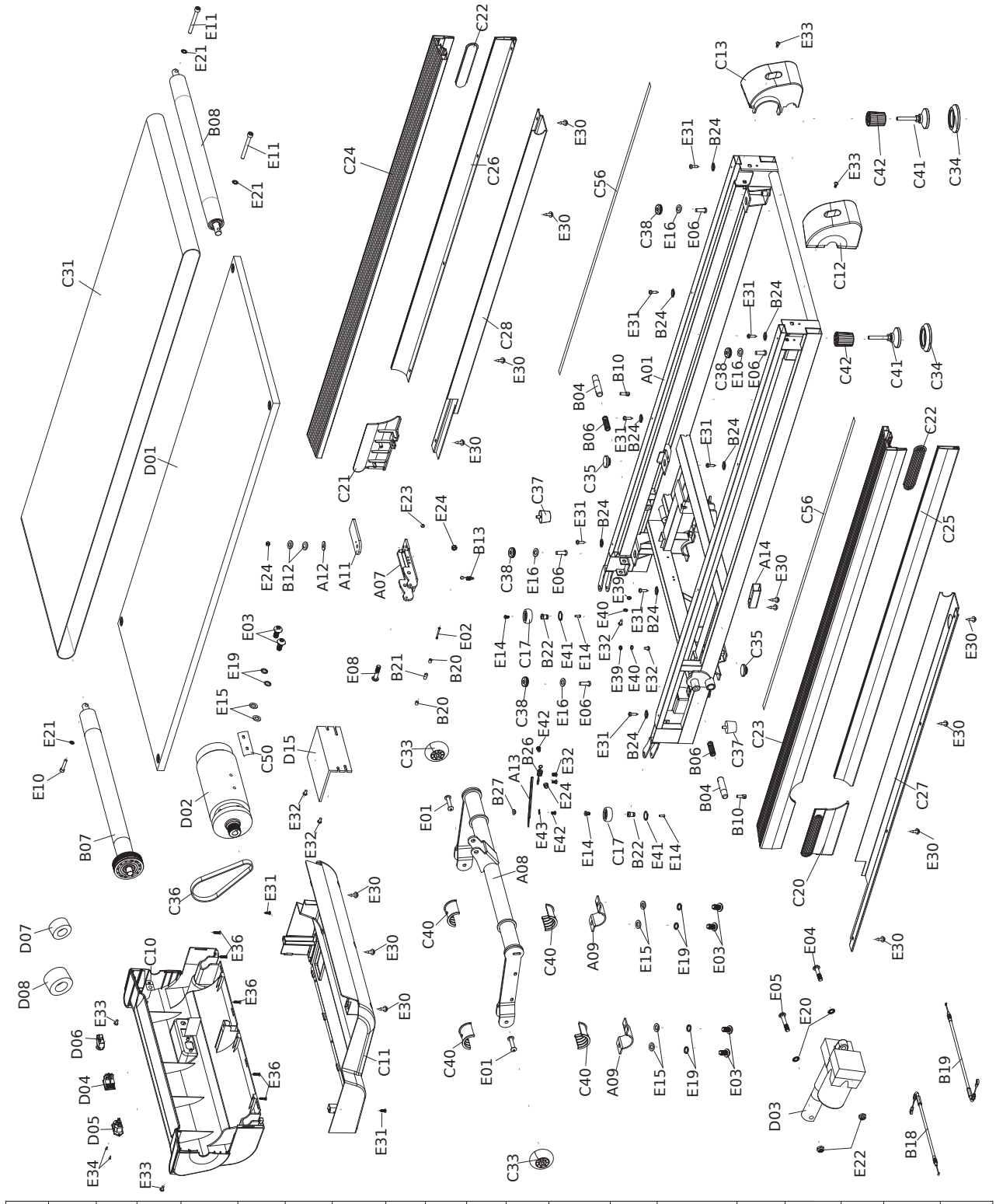

D10	D11	D12	D13	D16	D17	D18	D19	D20	D21	D22	D23	D26	D27	D28	D29	D30	D31	D32	D34

6.3 ПЕРЕЛІК ЗАПЧАСТИН

Поз.	Опис	К-т
A01	Рама	1
A02	Поворотний кронштейн лівої стійки	1
A03	Поворотний кронштейн, правий	1
A04	Рама з лівими/правими стійками та кріпленням консолі	1
A05	Лівий поручень	1
A06	Правий поручень	1
A07	Кронштейн кріплення педалі розблокування стійок	1
A08	Рама нахилу робочої поверхні	1
A09	Кронштейн фіксації нахилу рами	2
A10	Квадратна арматурна пластина	1
A11	Педаль розблокування стійок	1
A12	Протиобертальна шайба	1
A13	Коливальна штанга	1
A14	Атенюатор	1
B01	Різьбовий вал, вісь обертання поручня	2
B02	Болт осі обертання поручня	2
B03	Втулка Ø14x20,5	2
B04	Фіксуючий штифт	2
B05	Газовий поршень 1 для опускання стойок	1
B06	Пружина для стопорного штифта	2
B07	Передній ролик зі шків	1
B08	Задній ролик	1
B09	Шестигранний ключ M6	1
B10	Тяга стопорного штифта Ø9x23,5	2
B11	Пружина для аварійного ключа	2
B12	Плоска шайба Ø6	2
B13	Еластичний трос Ø16x33	1
B14	Зсувна пряжка 39x24x35	1
B15	Датчик пульсацій - ліва пластина	2
B16	Датчик вимірювання пульсу — права пластина	2
B17	Пружина для пластини 2 Ø0,8xØ8x15	1
B18	Плетений сталевий трос 2 (410 мм)	1
B19	Плетений сталевий трос 1 (550 мм)	1
B20	Коротка втулка кінцевого вимикача Ø7x7,5	2
B21	Довга втулка кінцевого вимикача Ø7x15	1
B22	Вал для колеса бічного переміщення	2
B23	Газовий поршень 2 для опускання стойок	1
B24	Амортизуюча опора бічної платформи	8
B25	Прокладка Ø10x36,5	2
B26	Еластична стрічка Ø1,5xØ10x53	1
B27	Поворотна опора Ø15xØ8x7,5	1
C01	Верхнє покриття приладової панелі	1
C02	Нижня кришка приладової панелі	1
C03	Верхня панель консолі	1
C04	Нижня панель консолі	1
C05	Опора консолі	1
C06	Кришка кронштейна консолі	1
C07	Кришка для багатофункціонального пульта управління	1
C08	Кришка основи лівої стійки	1
C09	Базова кришка правого стовпчика	1
C10	Передня кришка моторного відсіку	1
C11	Нижня кришка моторного відсіку	1
C12	Захисний кожух заднього лівого ролика	1
C13	Захисний кожух заднього ролика, правий	1
C14	Кронштейн для планшета	1

Поз.	Опис	Кількість
C15	Пластина з наклейкою логотипу на поручні	2
C16	Плата з матрицею світлодіодів	1
C17	Колесо для бічного переміщення	2
C18	Облицювання поручнів ліворуч	1
C19	Облицювання поручня правого боку	1
C20	Бічна кришка передньої секції, ліва	1
C21	Бічна кришка передньої частини, права	1
C22	Вставка задньої бічної кришки	2
C23	Бічна платформа, ліва	1
C24	Бічна платформа, права	1
C25	Бічна обшивка, ліва задня частина	1
C26	Бічна кришка задньої частини, права	1
C27	Нижня бічна кришка, ліва	1
C28	Нижня бічна кришка, права	1
C29	Облицювання лівої стійки	1
C30	Облицювання правої стійки	1
C31	Стрічка ходу	1
C32	Кругле покриття основи стійок	2
C33	Колесо для переміщення	2
C34	Опора для ніжки вирівнювання	2
C35	Амортизуючий еластомер	2
C36	Приводний ремінь	1
C37	Конічна гумова опора	2
C38	Амортизуюче кільце площини ходу	4
C39	Захисний ключ	1
C40	Напівкільцева втулка з нейлону	4
C41	Нівелююча ніжка	2
C42	Втулка для ніжки вирівнювання	2
C43	Опора для профілю кріплення планшета	1
C44	Рамка для дистанційних кнопок нахилу	1
C45	Рамка для дистанційних кнопок швидкості	1
C46	Кнопки нахилу вгору/вниз	2
C47	Кнопка «Швидкість +»	1
C48	Кнопка швидкості -	1
C49	Контргайка	2
C50	Демпфер вібрацій двигуна	1
C51	Клейка накладка на багатофункціональну панель	1
C52	Клейка накладка на панель дисплея консолі	1
C53	Клейка накладка на панель кнопок	1
C54	Наклейка з логотипом на поручні	2
C55	Флакончик з силіконовим мастилом і трубочка	1
C56	Смуга з EVA 1300x15x2,0	2
D01	Площина ходу	1
D02	Головний двигун	1
D03	Двигун нахилу	1
D04	Вимикач живлення	1
D05	Розетка живлення	1
D06	Магнітотермічний захисний вимикач	1
D07	Тороїдальний сердечник	1
D08	Фільтр проти перешкод	1
D09	Кабель живлення	1
D10	Одинарний кабель змінного струму (200 мм)	1
D11	Окремий кабель змінного струму (350 мм)	2
D12	Окремий кабель змінного струму (350 мм)	2

Поз.	Опис	К-т
D13	Кабель заземлення (350 мм)	1
D14	Електронна плата консолі	1
D15	Електронна плата двигуна	1
D16	Верхня проводка консолі 450 мм	1
D17	Прокладка кабелю посередині 1 консолі 650 мм	1
D18	Проміжна кабельна розводка 2 консолі 1100 мм	1
D19	Нижня панель консолі 500 мм	1
D20	Кабелі для швидких клавіш, довжина 450 мм	1
D21	Кабель для швидких клавіш, нахилений 450 мм	1
D22	Верхня проводка дистанційних кнопок Speed 650 мм	1
D23	Кабельна розводка верхня для дистанційних кнопок, нахил 650 мм	1
D24	Нижня проводка дистанційних кнопок Speed 300 мм	1
D25	Нижня проводка дистанційних кнопок, нахил 300 мм	1
D26	Верхнє підключення датчиків вимірювання пульсу	1
D27	Внутрішня проводка датчиків вимірювання пульсу	2
D28	Нижня проводка датчиків вимірювання пульсу	2
D29	Верхнє підключення запобіжного ключа	1
D30	Нижня проводка запобіжного ключа	1
D31	Кабельне з'єднання панелі кнопок 1	1
D32	Підключення панелі кнопок 2	1
D33	Багатофункціональний пульт	1
D34	Плоска кабельна стрічка з 5 провідниками, 150 мм	1
D35	Панель управління з лівого боку	1
D36	Панель приладів, права сторона	1
D37	Провідний динамік	2
E01	Болт для коліс для переміщення Ø8x36,5	2
E02	Гвинт M5x50 мм	1
E03	Гвинт M8x20 мм	6
E04	Гвинт M10x55 мм	1
E05	Гвинт M10x40 мм	1
E06	Гвинт M8x24 мм	4
E07	Гвинт M8x20 мм	2
E08	Гвинт M8x60 мм	1
E09	Гвинт M10x35 мм	2
E10	Гвинт M8x50 мм	1
E11	Гвинт M8x65 мм	2
E12	Гвинт M8x32 мм	4
E13	Гвинт M6x15 мм	2
E14	Гвинт M5x10 мм	4
E15	Плоска шайба Ø8 мм	6
E16	Велика шайба Ø8xØ22x2,0 мм	4
E17	Велика шайба Ø10 мм	2
E18	Велика шайба Ø5 мм	4
E19	Розрізна шайба Ø8 мм	6
E20	Пружна шайба Ø10 мм	2
E21	Пружна шайба Ø8 мм	7
E22	Гайка M10	2
E23	Гайка M8	3
E24	Гайка M6	3
E25	Самозатискний гвинт ST2,5x6 мм	4
E26	Самозатискний гвинт ST2.9x6 мм	30
E27	Гвинт M6x12 мм	2
E28	Самозатискний гвинт ST2.9x12 мм	10
E29	Самозатискний гвинт ST4,2x35 мм	4
E30	Самозатискний гвинт ST4.2x12 мм	15
E31	Самозатискний гвинт ST4.2x12 мм	33
E32	Гвинт M5x8 мм	4

Поз.	Опис	Кількість
E33	Болт M5x12 мм	10
E34	Самозатискний гвинт ST2,9x8 мм	2
E35	Самозатискний гвинт ST2,9x12 мм	8
E36	Самозатискний гвинт ST4,2x12 мм	7
E37	Самозатискний гвинт ST2,5x6 мм	4
E38	Гвинт M5x16 мм	4
E39	Розрізна шайба Ø5 мм	2
E40	Хвиляста шайба Ø5 мм	2
E41	Еластичний хомут Ø10 мм	2
E42	Болт M6x10	2
E43	Хвиляста шайба Ø8 мм	1
F01	Мережевий фільтр	1
F02	Індуктивність	1
F03	Одинарний кабель 500 мм	1
F04	Заземлюючий кабель 350 мм	1
F05	Самозатискний гвинт ST4,2x12 мм	4
G01	Модуль приймача HR	1
G02	Кабельне з'єднання модуля HR	1
G03	Самозатискний гвинт ST2,9x6,0 мм	4
H01	Модуль Bluetooth	1
H02	Кабельне з'єднання модуля Bluetooth	1
H03	Самозатискний гвинт ST2,9x6,0 мм	1

7,0 СТАНДАРТНА ГАРАНТІЯ

Стаття 1. **ВИЗНАЧЕННЯ**

1.1 **Продукція**: під «Продукцією» розуміються товари Fitness Home, а саме спортивне обладнання, що реалізується компанією GARLANDO SPA під торговою маркою Toorx, призначене для фізичних вправ у домашніх умовах та виключно для спортивних цілей, і яке категорично НЕ призначене для терапевтичних та/або реабілітаційних цілей.

1.2 **Гарантія:** під Гарантією розуміється стандартна гарантія, запропонована компанією GARLANDO SPA на умовах, наведених нижче.

1.3 **Невідповідність:** невідповідність Продукту призначенню, для якого він був спеціально розроблений та виготовлений.

1.4 **Споживач:** під Споживачем розуміється будь-яка фізична особа, яка купує Продукти для приватного використання.

1.5 **CAT:** під цим терміном розуміється Центр технічної підтримки, уповноважений компанією GARLANDO SPA здійснювати ремонт та/або заміну Продукту.

1.6 **Реєстрація товару:** це форма, яку необхідно заповнити онлайн на сайті: http://assistenza.garlando.it/ у відповідному розділі «Home fitness».

1.7 **Запит на втручання**: це процедура повідомлення про невідповідність та запит на втручання, що здійснюється шляхом заповнення відповідної форми на порталі: www.assistenza.garlando.it або, у разі неможливості використання онлайн-сервісу, шляхом звернення за номером 0143/318540 з 9:00 до 12:00, з понеділка по п'ятницю.

1.8 **Інструкція з експлуатації:** під Інструкцією з експлуатації розуміється брошура, що видається Споживачеві, в якій містяться інструкції, вказівки та застереження, спрямовані на забезпечення правильного монтажу та належної роботи Продукту, а також його технічного обслуговування.

Стаття 2. **ТЕРМІН ДІЇ ГАРАНТІЇ, УМОВИ ЇЇ ДІЇ ТА ВТРАТА ПРАВ**

2.1 GARLANDO SPA гарантує придатність Продукту до використання, для якого він був спеціально розроблений та спроектований, а саме до спортивного використання, і, зокрема, гарантує Продукт від можливих дефектів відповідності протягом 24 місяців з моменту поставки.
Ця Гарантія є єдиною, що надається компанією GARLANDO SPA: жодна третя сторона, зокрема авторизовані дилери та CAT, не має права змінювати умови Гарантії або надавати в будь-якій формі інші гарантійні зобов'язання.

2.2 Ця Гарантія є дійсною та чинною стосовно Продукту компанії GARLANDO SPA, придбаного Споживачем в Італії виключно у авторизованого дилера, та не обмежує прав, наданих Споживачу італійським законодавством та положеннями європейських директив.

2.3 З урахуванням положень пунктів 2.10, 2.11, 2.12 щодо повідомлення про можливі невідповідності, Споживач зобов'язаний підтвердити за допомогою документа, виданого авторизованим продавцем (наприклад, касового чека), дату доставки Продукту, назву авторизованого продавця та ідентифікаційні дані Продукту.Отже, для забезпечення дії Гарантії необхідно належним чином зберігати вищезазначену документацію разом із Гарантією, що додається до цього посібника.

2.4 Для забезпечення найкращого функціонування стандартної Гарантії Споживач повинен заповнити онлайн-форму реєстрації продукту, доступну на сайті: http://assistenza.garlando.it/. За допомогою тих самих даних для входу можна буде в майбутньому подавати запити на технічну підтримку.

2.5 Гарантія передбачає безкоштовний ремонт або заміну деталей, що входять до складу Продукту, які мають дефекти відповідності, про які Споживач своєчасно та в установленому порядку повідомив шляхом негайного надсилання належним чином заповненої та підписаної Заяви про втручання, які були виявлені персоналом CAT і пов'язані з діями або бездіяльністю виробника. Буде проведена заміна всього Продукту замість ремонту або заміни окремих компонентів у випадку, якщо останні заходи є об'єктивно неможливими або надмірно обтяжливими.

2.6 Відповідно до положень «Кодексу про захист прав споживачів», вважається, що недоліки відповідності, які виявилися протягом ШЕСТИ місяців з моменту доставки Товару, існували вже на той момент, за винятком випадків, коли таке припущення суперечить характеру Товару або недоліку відповідності. Після закінчення цього строку обов'язок доведення наявності недоліку відповідності на момент доставки Товару покладається на Споживача.

2.7 Заміна всього Продукту або його окремого компонента не призводить до продовження терміну дії Гарантії. Гарантія закінчується через 24 місяці з дати поставки оригінального Продукту.

2.8 Протягом терміну дії Гарантії послуги, передбачені нею, будуть надані в повному обсязі та абсолютно безкоштовно службами технічної підтримки (CAT).

2.9 У разі, якщо неможливо провести ремонт безпосередньо за адресою проживання Споживача, а також у випадку, якщо Товар або його компоненти потребують ремонту у самому офісі компанії GARLANDO SPA – Via Regione Piemonte, 32 – D1 – 15068 Pozzolo Formigaro (AL), Споживач зобов'язаний за власний рахунок організувати відправку Продукту, що підлягає ремонту або заміні, до зазначеного місця. У такому випадку всі ризики, пов'язані з транспортуванням Продукту, несе Споживач, і в жодному разі GARLANDO SPA не несе відповідальності за можливі пошкодження Продукту або його компонентів під час транспортування, здійсненого Кур'єром та/або Перевізником. Якщо Споживач буде відсутній на момент доставки відремонтованого або заміненого Продукту до його місця проживання кур'єром та/або перевізником, уповноваженим GARLANDO SPA, на нього покладаються витрати, належні кур'єру/перевізнику за наступні відправлення, які повинні бути сплачені кур'єру/перевізнику безпосередньо Споживачем під час доставки Продукту.

2.10 Споживач втрачає права, передбачені Гарантією, якщо не повідомить про невідповідність товару протягом ДВОХ місяців з моменту її виявлення, відповідно до порядку, описаного в ст. 1.7 — «Заявка на обслуговування».

2.11 Після отримання повідомлення та перевірки наявності підстав для дії Гарантії, CAT зв'яжеться зі Споживачем, призначивши відповідний візит до його місця проживання, де буде проведено відповідне втручання у розумний строк.З цією метою розумність строку оцінюється з урахуванням часу, який зазвичай необхідний для проведення втручання з боку CAT за місцем проживання Споживача та/або для можливих необхідних відправлень Продуктів або їх компонентів.

2.12 Споживач зобов'язаний бути доступним за своїм місцем проживання у призначений час зустрічі з технічним спеціалістом (CAT). У разі невиконання цього зобов'язання компанія GARLANDO SPA залишає за собою право стягнути витрати та гонорари, сплачені нею своєму технічному спеціалісту (CAT) у зв'язку із запланованим, але не виконаним через вину Споживача, втручанням.

Стаття 3. **ВИКЛЮЧЕННЯ З ГАРАНТІЇ**

3.1 Гарантія прямо **виключається** у випадках:

- недотримання інструкцій, вказівок та застережень, спрямованих на забезпечення правильного встановлення/монтажу та нормального функціонування Продукту;
- недбалості та/або недбалості у використанні та обслуговуванні Продукту;
- використання Продукту в терапевтичних та/або реабілітаційних цілях;
- неправильне використання Продукту;
- несанкціоноване втручання у Продукт;
- використання Продукту для цілей, відмінних від тих, для яких Продукт був спеціально розроблений/спроектований;
- пошкодження, спричинені транспортуванням або відправленням Продукту;
- пошкодження, спричинені дефектами електромережі: перевантаженням струму, перенапругою, у тому числі внаслідок атмосферних розрядів;
- ремонт, виконаний сервісними центрами, не авторизованими компанією GARLANDO SPA;
- ремонт виробу користувачем самостійно, за винятком випадків, коли ремонт або заміна деталей дозволені Сервісним центром GARLANDO SPA;
- дефекти відповідності, які з будь-яких причин не можуть бути пов'язані з діями або бездіяльністю виробника.
- на несучу раму інструментів надається довічна гарантія на фізичні пошкодження конструкції, тоді як пошкодження пофарбованої поверхні рами внаслідок недбалості або впливу на виріб невідповідних умов навколишнього середовища не покриваються гарантією.

3.2 Правила правильного встановлення/монтажу, використання та технічного обслуговування Продукту містяться в цьому посібнику з інструкціями, який є невід'ємною частиною Гарантії.

3.3 Вважається, що зношення, яке є наслідком нормального використання Продукту та його компонентів, НІЯКИМ ЧИНОМ не може вважатися невідповідністю вимогам і, отже, не може бути покрите цією Гарантією.

- Щодо продукту «БІГОВА ДОРІЖКА» зазначається, що зношення при нормальному використанні стосується, зокрема, таких компонентів: ролики, бігова поверхня, стрічка, накладки, ремінь, ущільнювачі, ручки, знімні деталі, аксесуари та витратні матеріали загалом.
- Щодо продукту ELLITTICA, зазначається, що зношування при нормальному використанні стосується, зокрема, таких компонентів: підніжки, колеса, ущільнювачі, ручки, знімні деталі, гальмівні колодки, аксесуари та витратні матеріали загалом.
- Щодо продукту «Велотренажер», зазначається, що зношення при нормальному використанні стосується, зокрема, таких компонентів: педалі, колеса, ущільнювачі, ручки, сідло/спинка, кермо, знімні деталі, аксесуари та витратні матеріали загалом.
- Щодо продукту INDOOR CYCLE, зазначається, що зношення при нормальному використанні стосується, зокрема, таких компонентів: педалі, колеса, ущільнювачі, ручки, сідло, кермо, гальмівні колодки, знімні деталі, аксесуари та витратні матеріали загалом.

3.4 Гарантія НЕ поширюється на роботи, пов'язані з установкою Продукту та підключенням до систем живлення.

Ст. 4 **ПЕРЕДБАЧЕНЕ ВИКОРИСТАННЯ ТА НЕПРАВИЛЬНЕ ВИКОРИСТАННЯ ПРОДУКТУ**

4.1 З огляду на те, що даний виріб призначений виключно для спортивного використання, компанія GARLANDO SPA рекомендує застосовувати його лише після отримання від лікаря відповідного довідки про фізичну придатність.

4.2 GARLANDO SPA не несе відповідальності за можливі збитки, які можуть, прямо чи опосередковано, бути заподіяні людям, домашнім тваринам та майну внаслідок недотримання всіх інструкцій, вказівок та застережень, що містяться у відповідній інструкції з експлуатації.

4.3 Зокрема, заявляється, що Продукт абсолютно не придатний для терапевтичного та/або реабілітаційного використання, і що у разі виникнення травм або захворювань, пов'язаних із таким неналежним використанням, відповідальність за це жодним чином не може бути покладена на виробника.

Стаття 5. **ЗБИТКИ, ЗАВДАНІ КАТ**

5.1 GARLANDO SPA не несе відповідальності за шкоду, заподіяну людям, домашнім тваринам та майну, яка може бути спричинена одним із CAT під час ремонту Продукту та/або його заміни або заміни його компонента; відповідно, Споживач зобов'язується направляти будь-які вимоги про відшкодування збитків безпосередньо до CAT, відмовляючись від будь-яких дій та/або претензій щодо GARLANDO SPA.

Стаття 6. **КІНЦЕВИЙ ТЕРМІН ГАРАНТІЇ**

6.1 За винятком випадків, передбачених у попередніх пунктах, після закінчення двадцятичотиримісячного гарантійного терміну всі витрати на ремонт та/або заміну деталей Продукту повністю покладаються на Споживача.

Garlando

GARLANDO SPA
Via Regione Piemonte, 32 - Zona Industriale D1
15068 - Pozzolo Formigaro (AL) - Italy
www.toorx.it - info@toorx.it